13

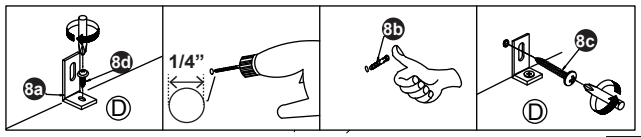

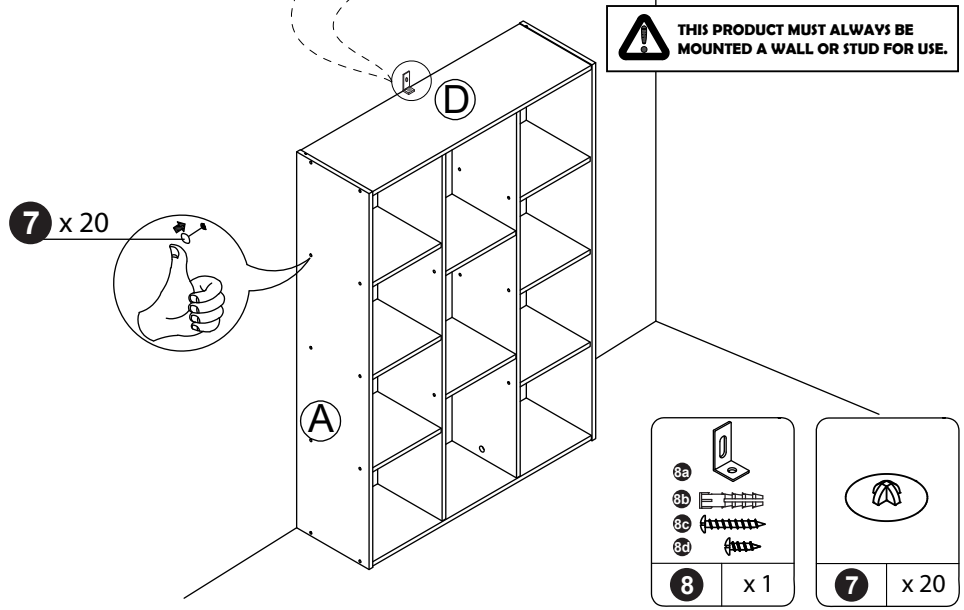

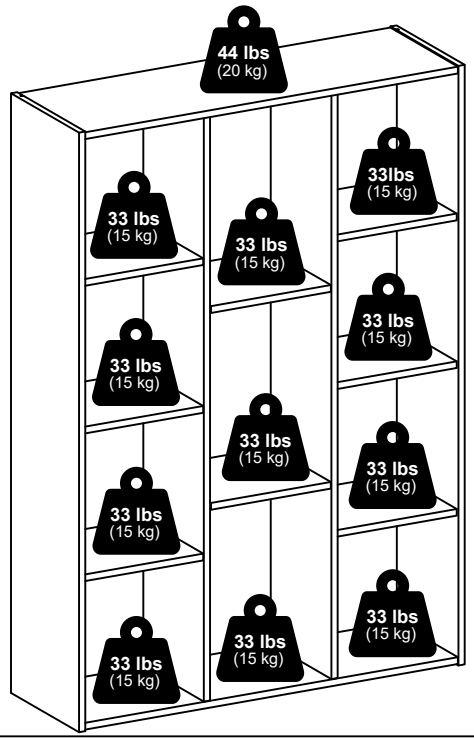





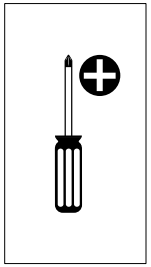

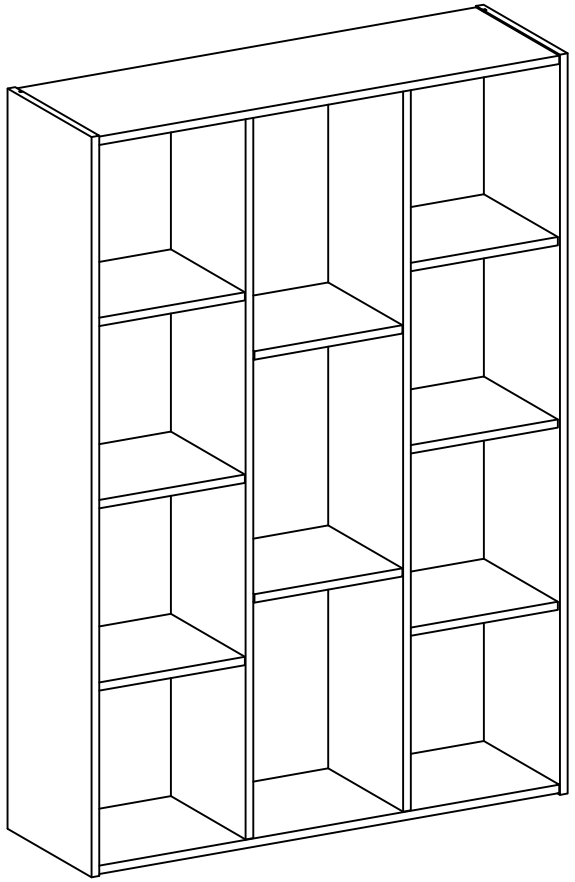



MODEL: 26169 (11107)

2616920260604

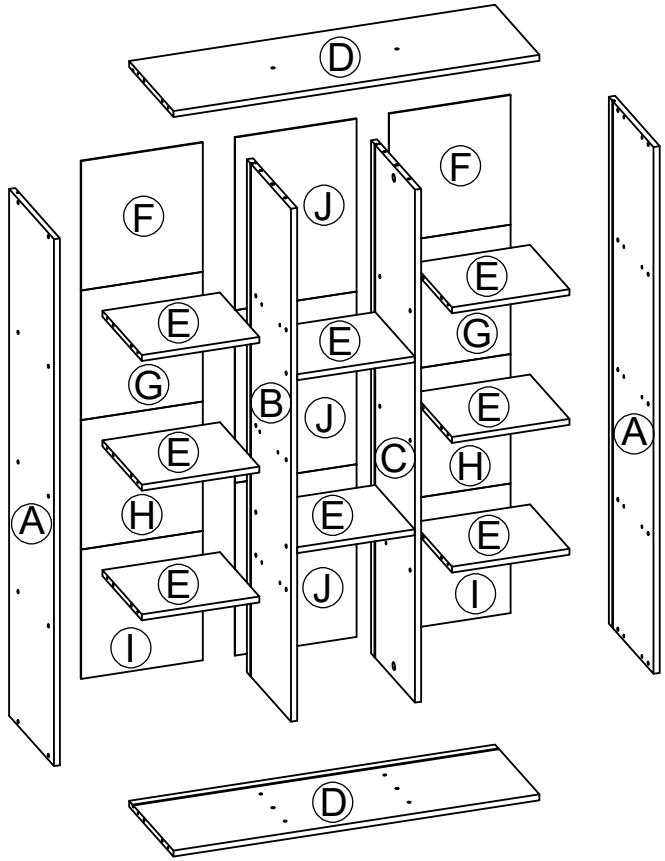

1 x 40 M4 x 32mm	**2** x 48 M6 x 20mm	**3** x 4
4 x 4	**5** x 4	**6** x 4 M3 x 16mm
7 x 20	**8** x 1 8a 8b 8c #8 x 1” 8d M4 x 11mm	

11

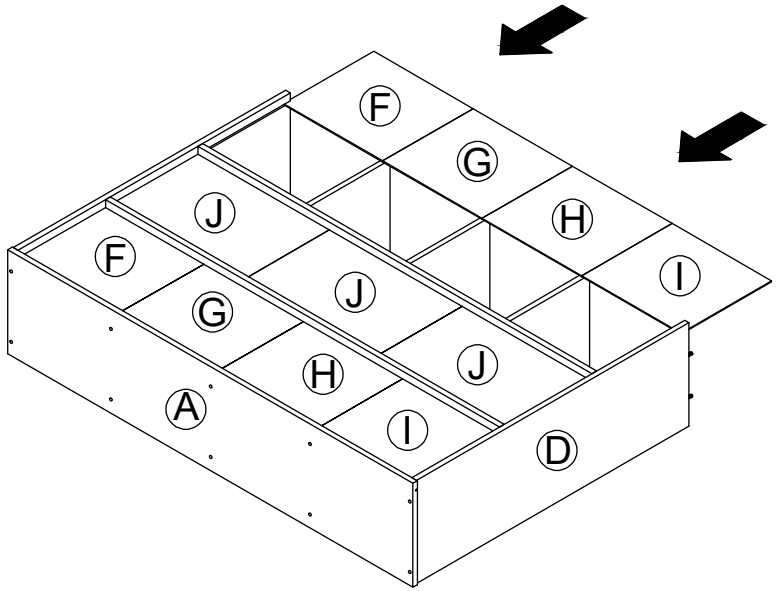

12

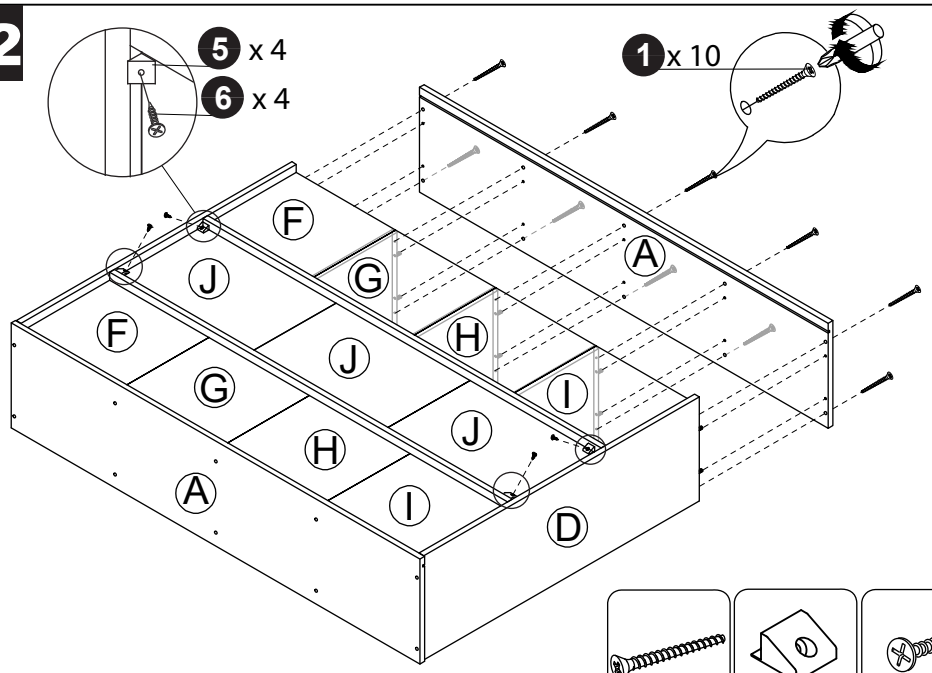

1 x 10	**5** x 4	**6** x 4

9

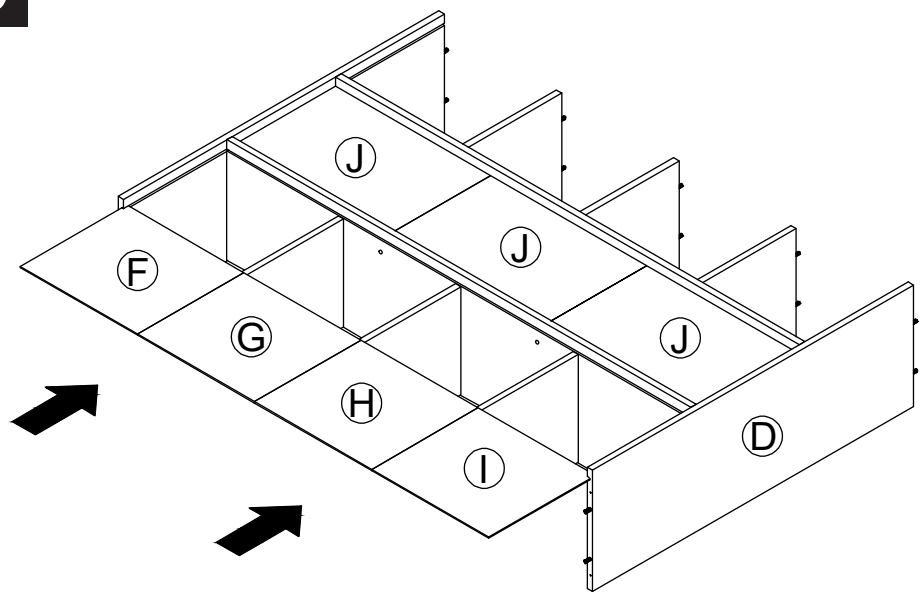

10

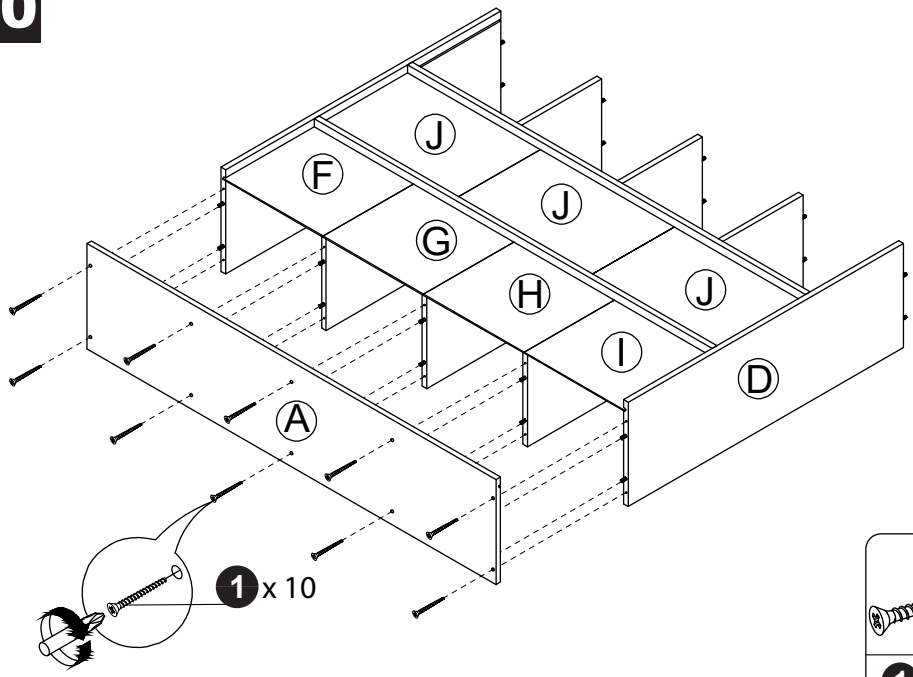

1	x 10

1

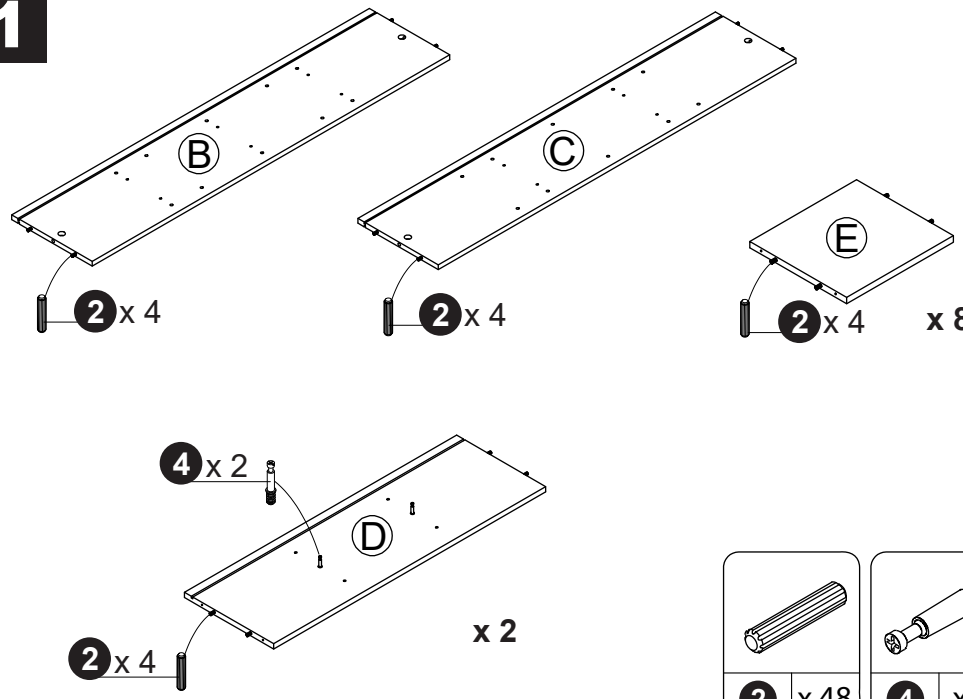

2	x 48
4	x 4

2

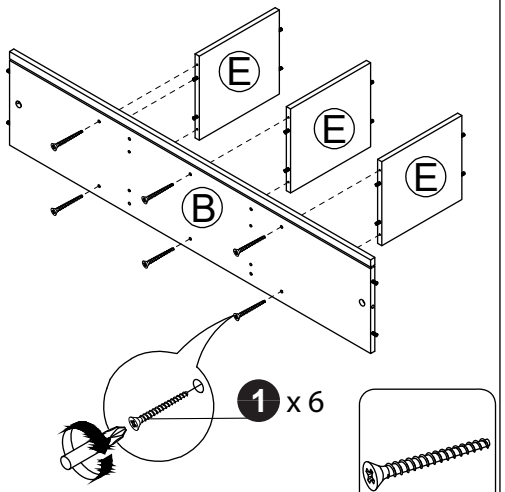

1	x 6

3

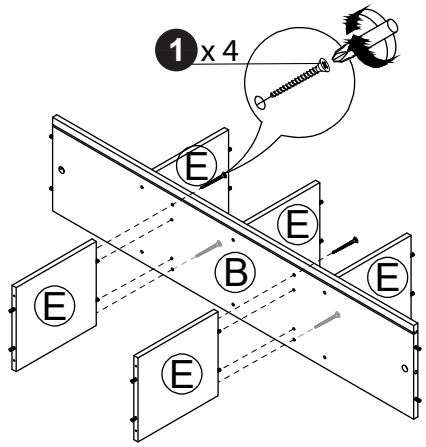

1	x 4

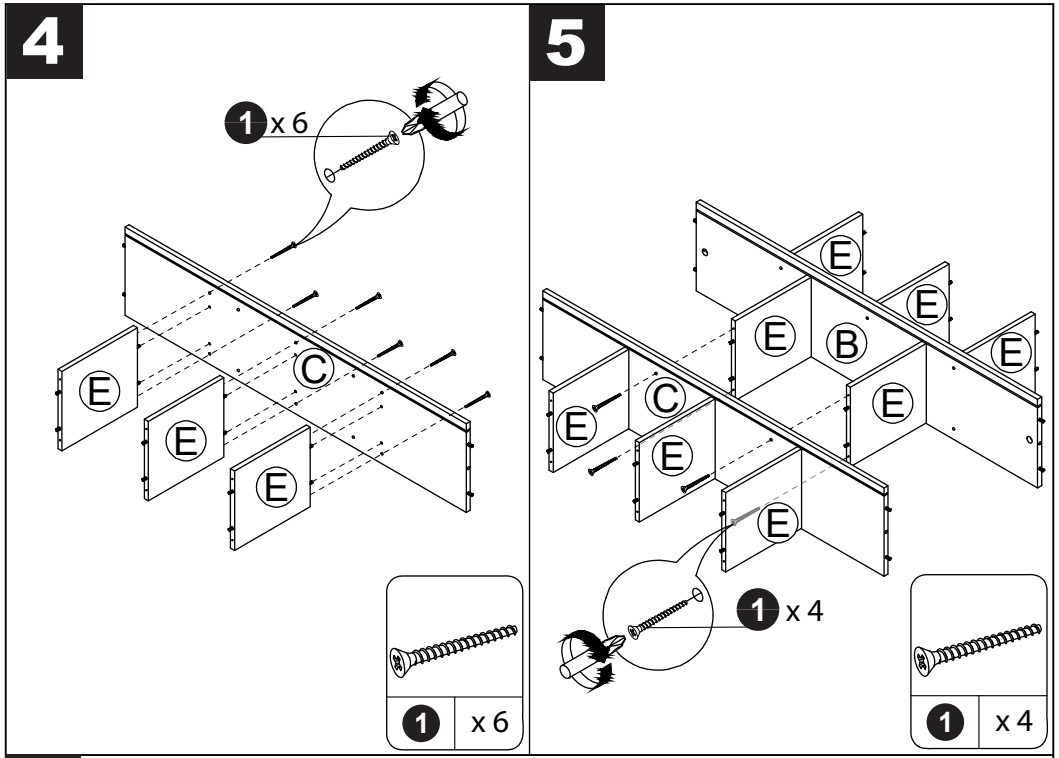
4
1 x 6
E
E
E
C
1 x 6
5
E
E
E
E
B
E
C
E
E
E
1 x 4
1 x 4

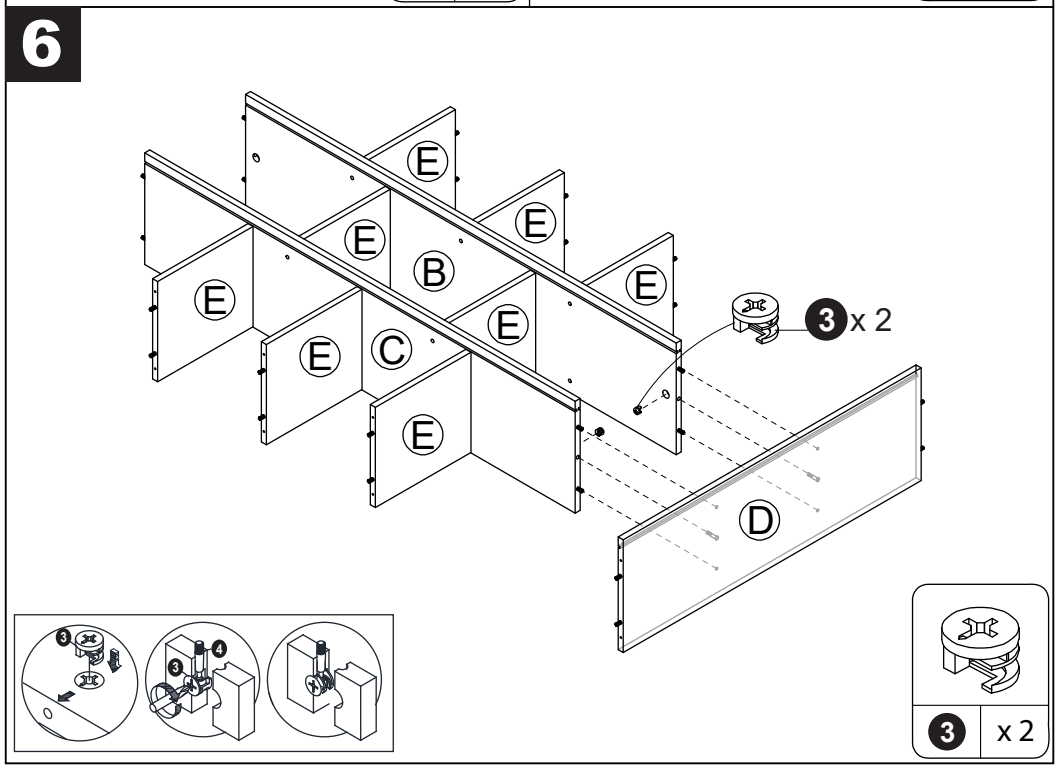
6
E
E
E
E
B
E
E
E
C
E
E
3 x 2
D
3 x 2

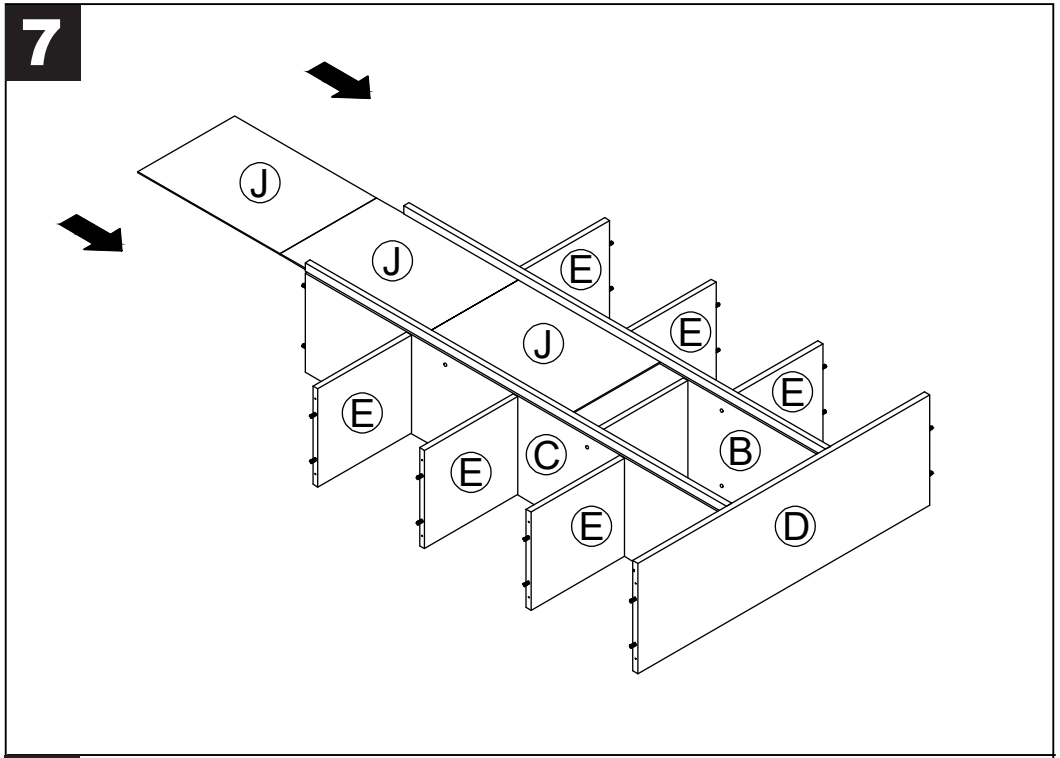
7
J
J
J
E
E
E
E
E
E
E
C
B
E
D

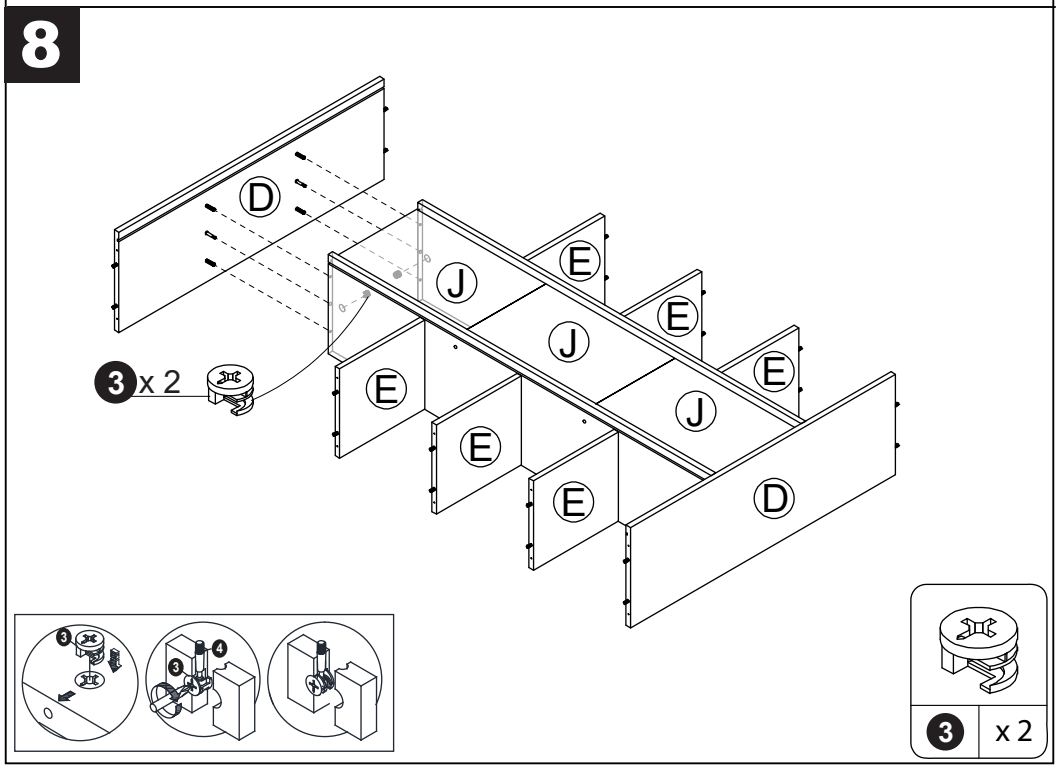
8
D
J
J
J
E
E
E
E
E
E
E
E
E
D
3 x 2
3 x 2