

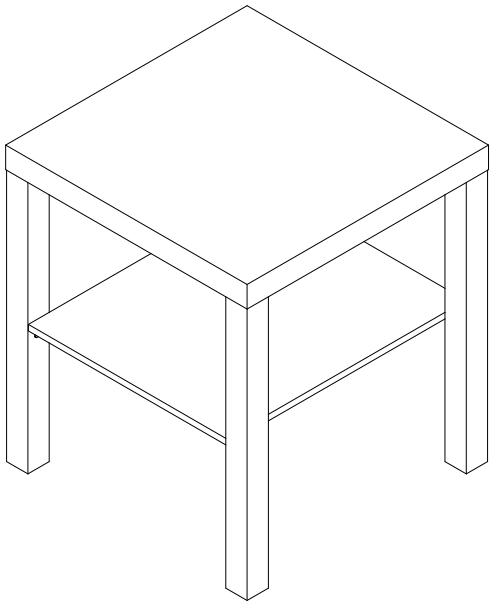

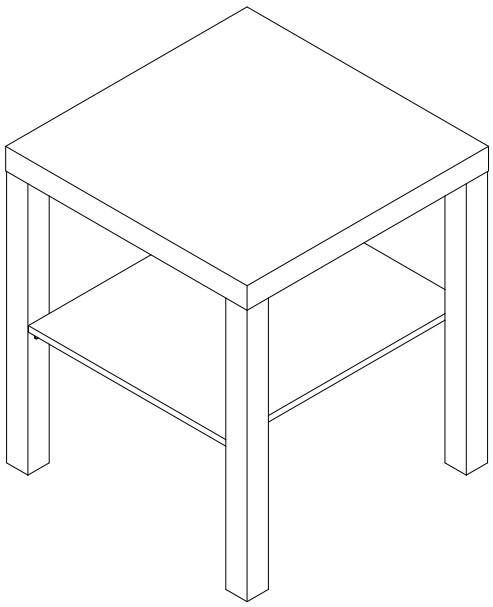

MODEL: 2-LU26002

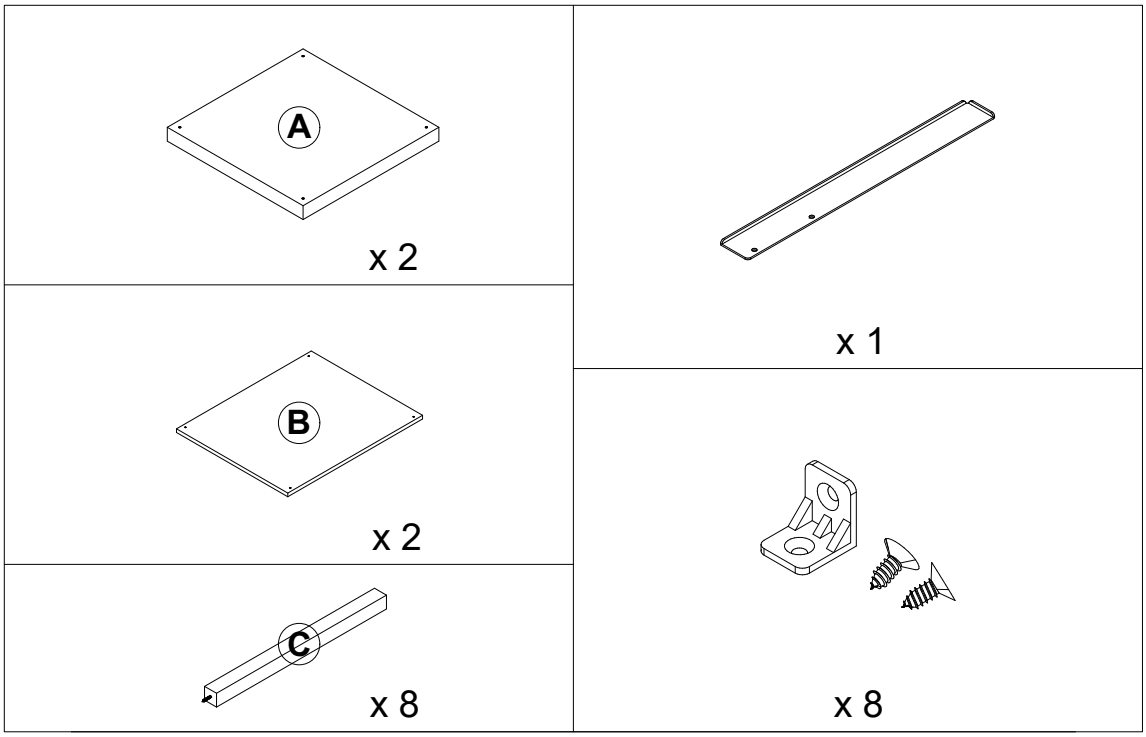

1

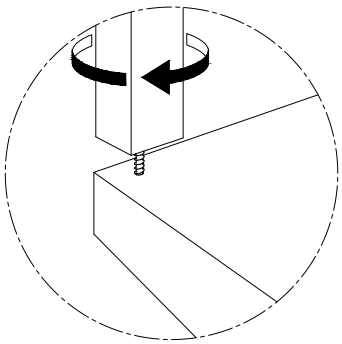

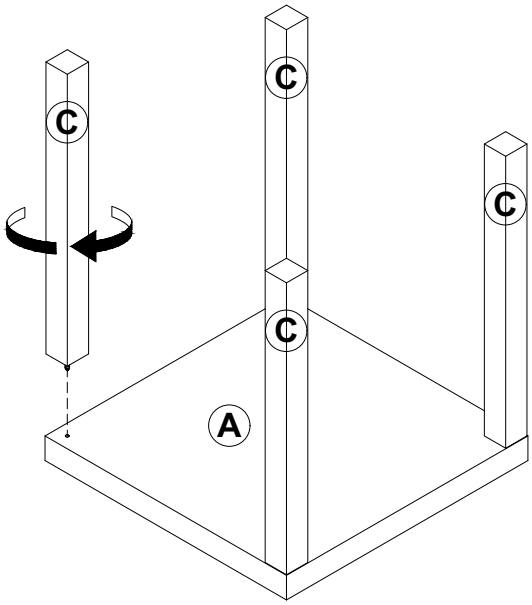

2

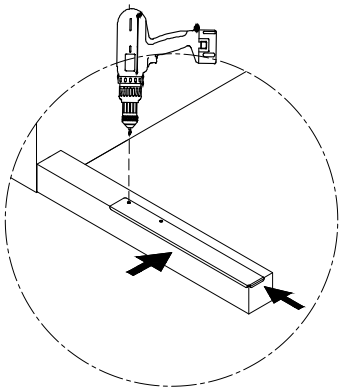

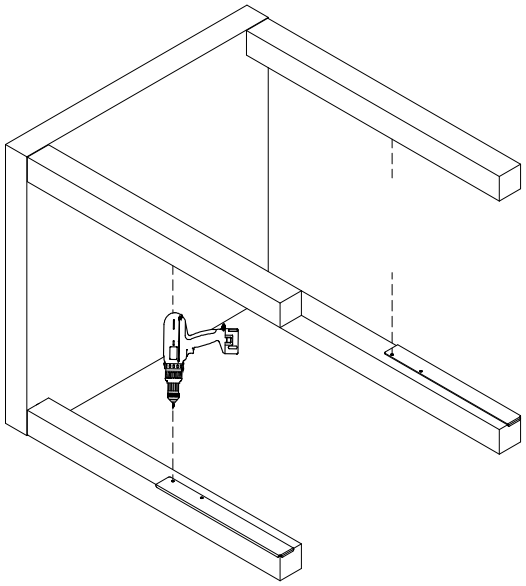

3

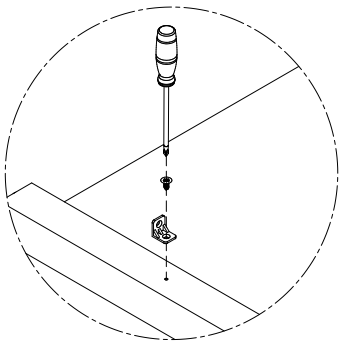

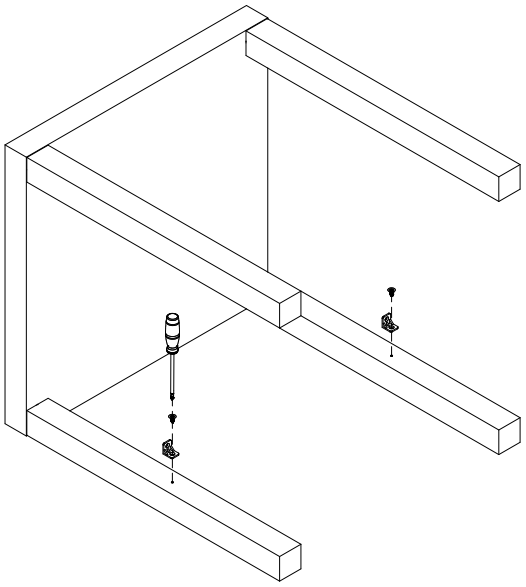

4

