

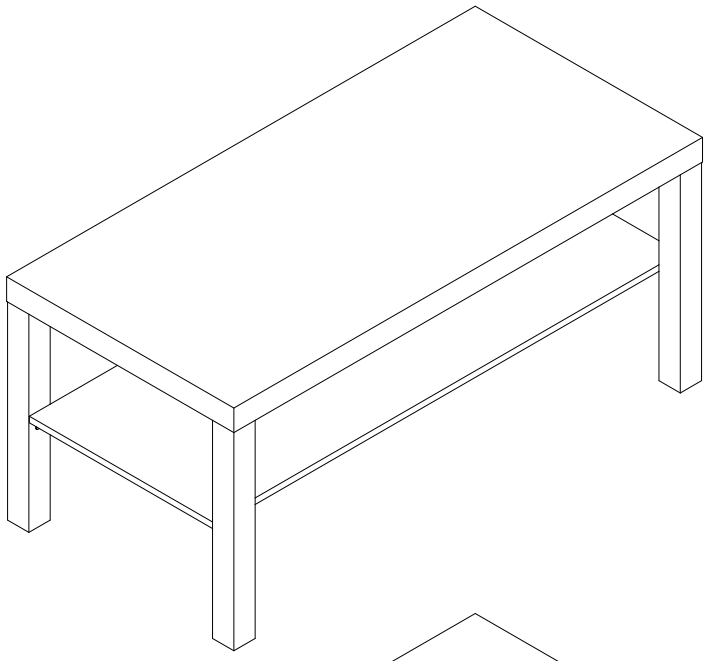

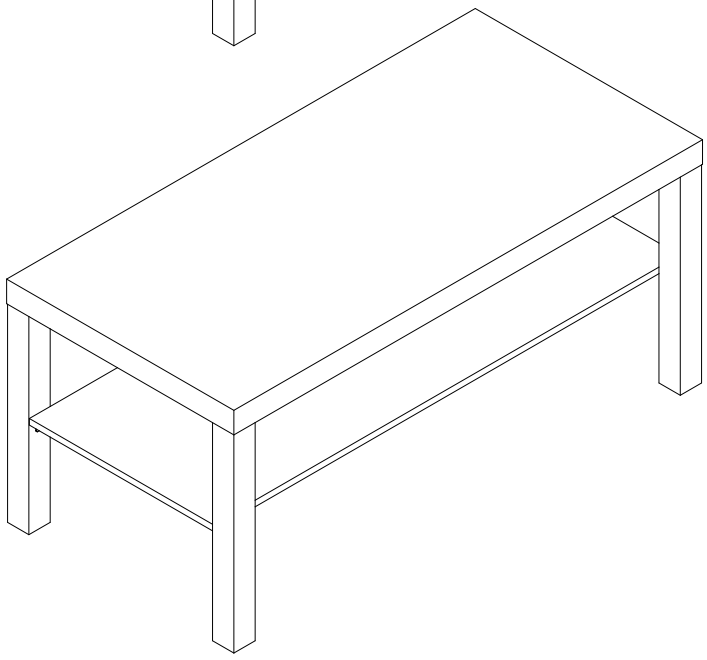

MODEL: 2-LU26003

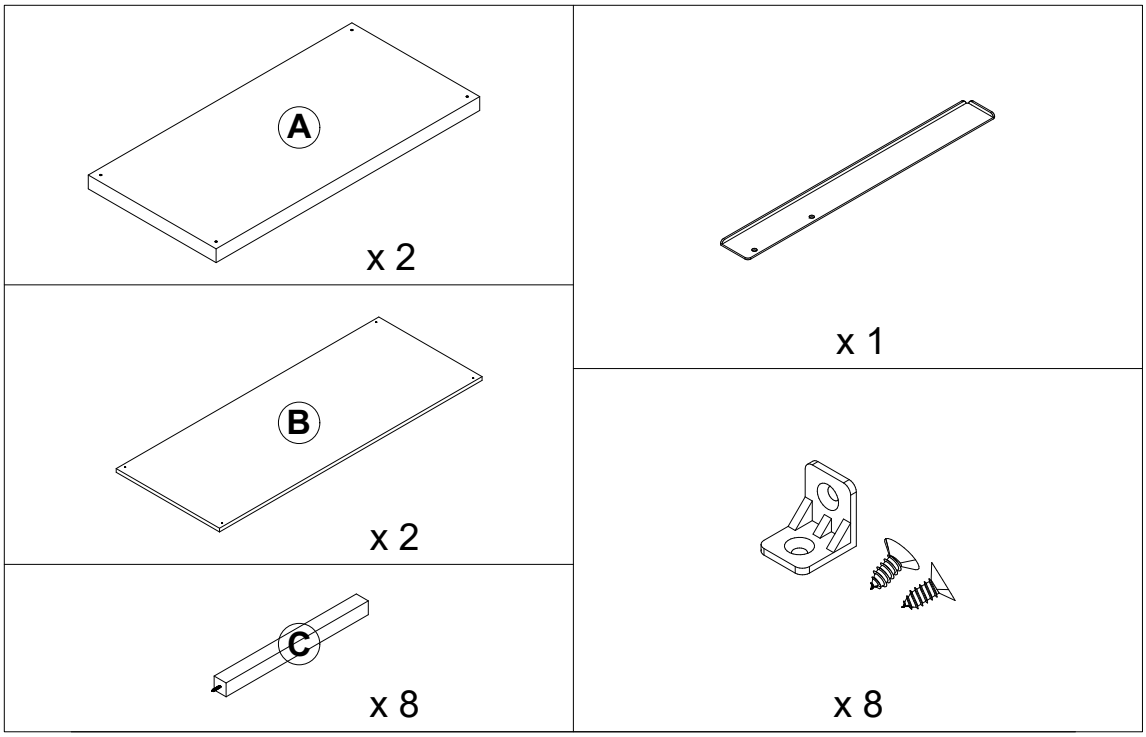

1

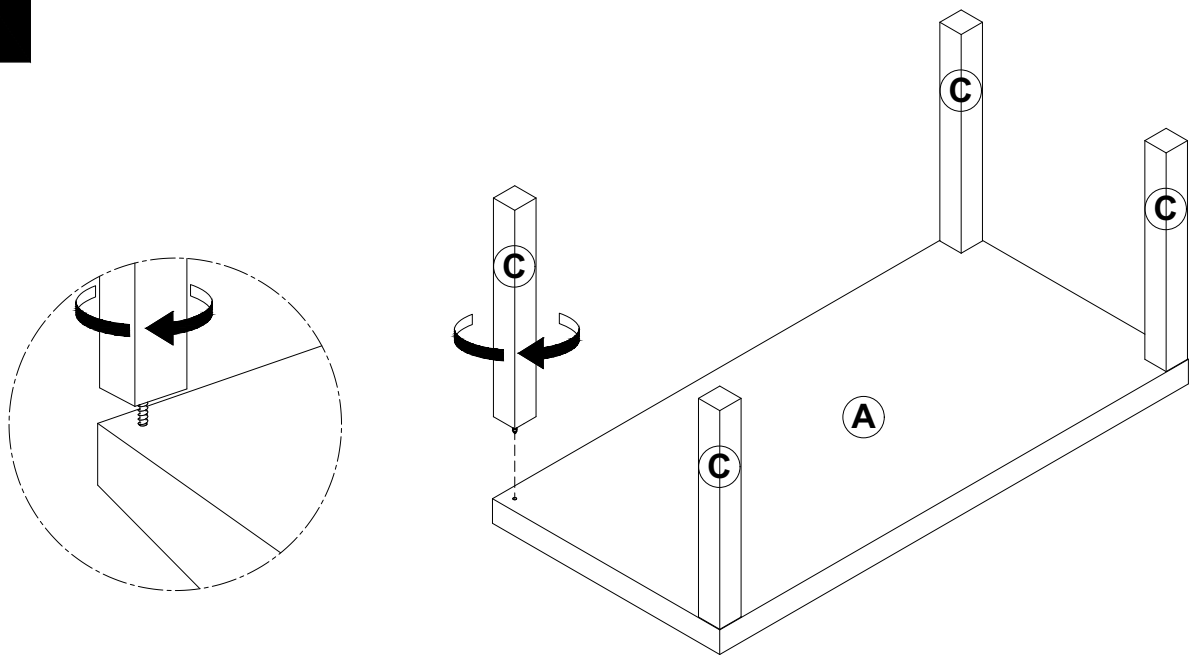

2

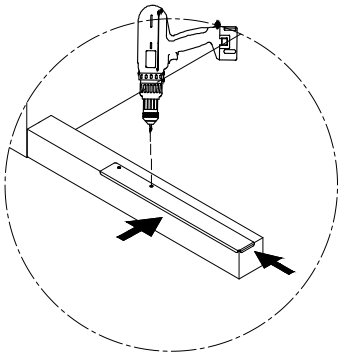

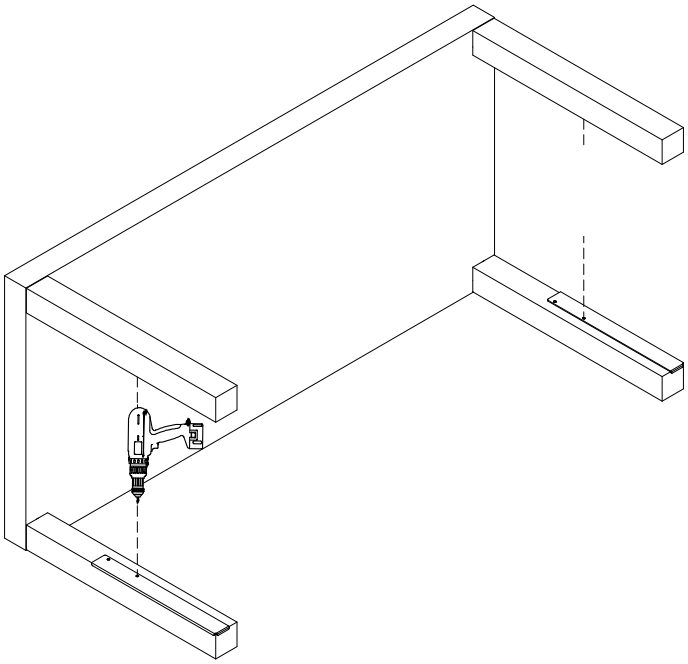

3

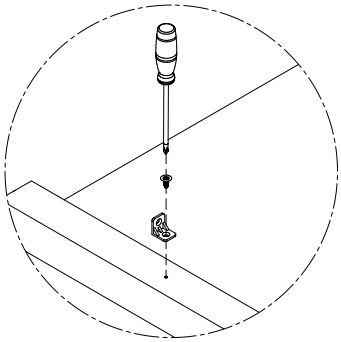

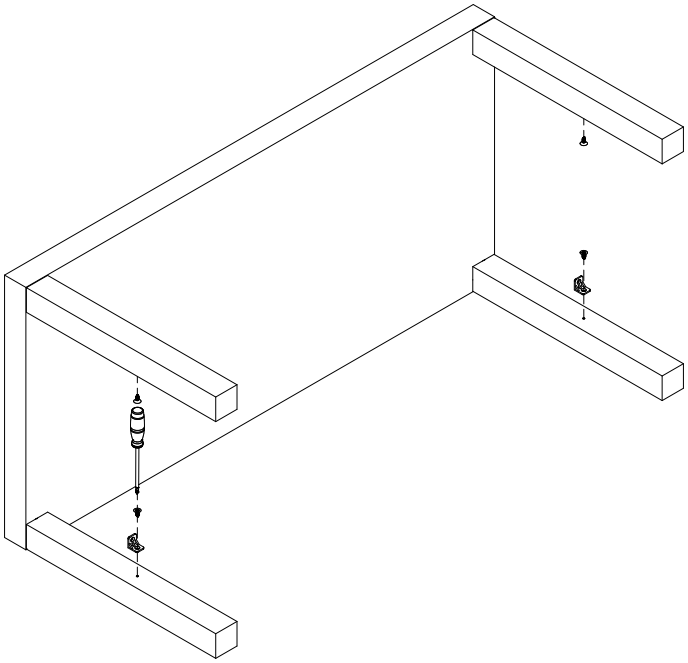

4

