4

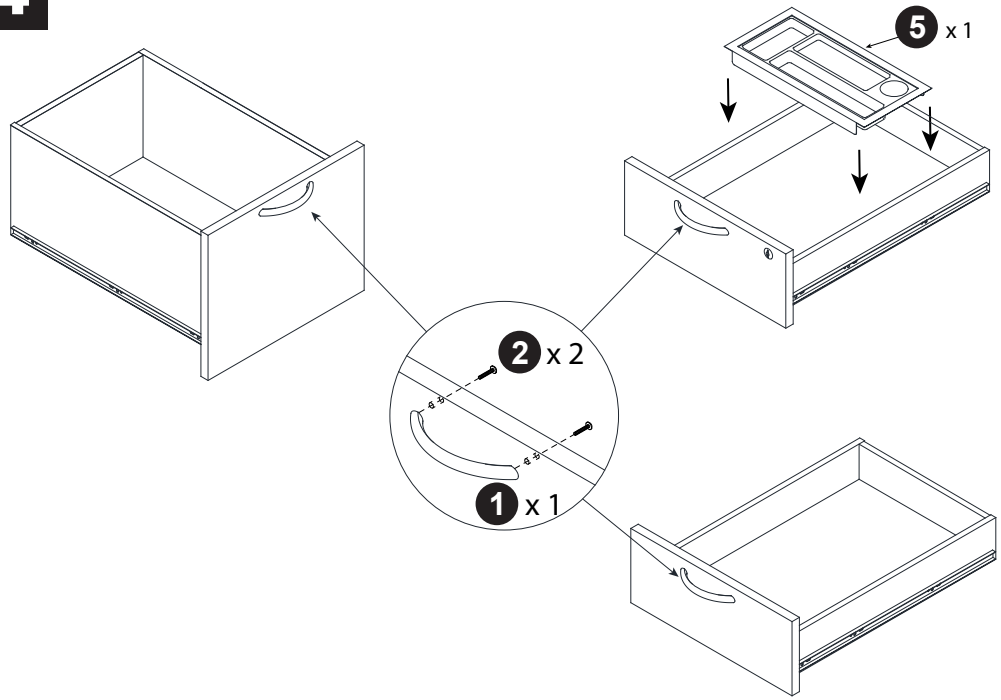

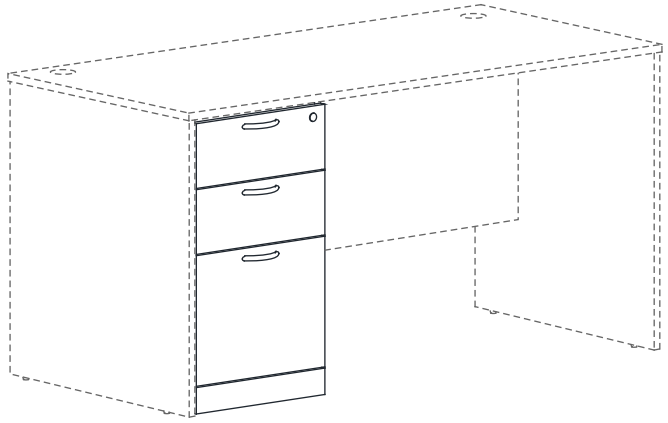



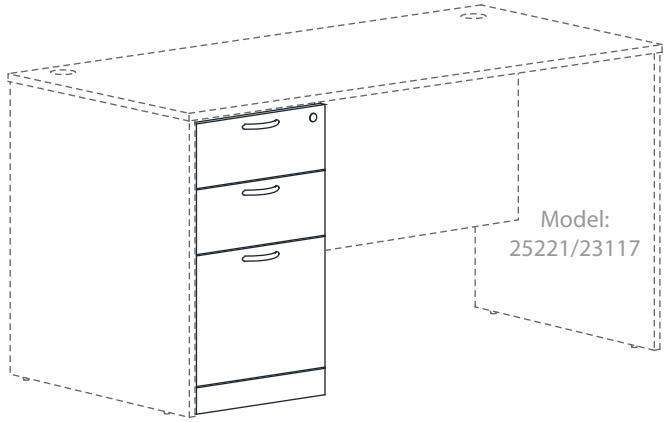

MODEL: 23119



1 x 3  131 x 26mm	2 x 6  M3.6 x 22mm	3 x 1  M4	4 x 4 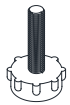 M6 x 16 x 26mm
5 x 1 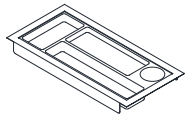	6 x 4 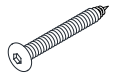 M6 x 40mm	7 x 8  1/4 x 19 x 1.2mm	8 x 2  M4 x 30mm

1

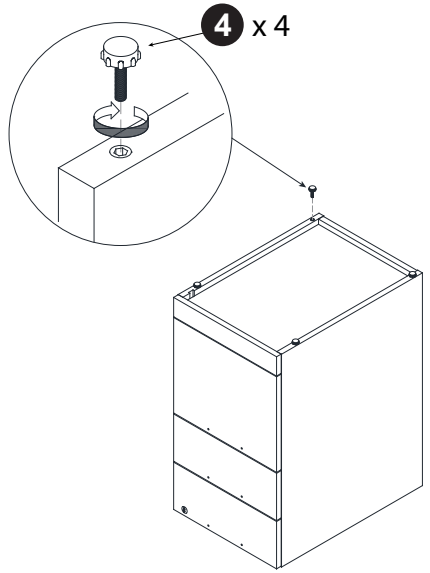

2

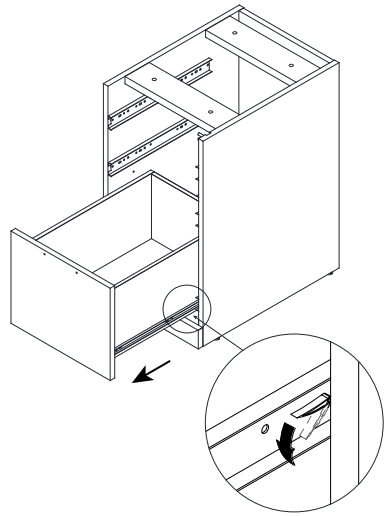

3

