**10**

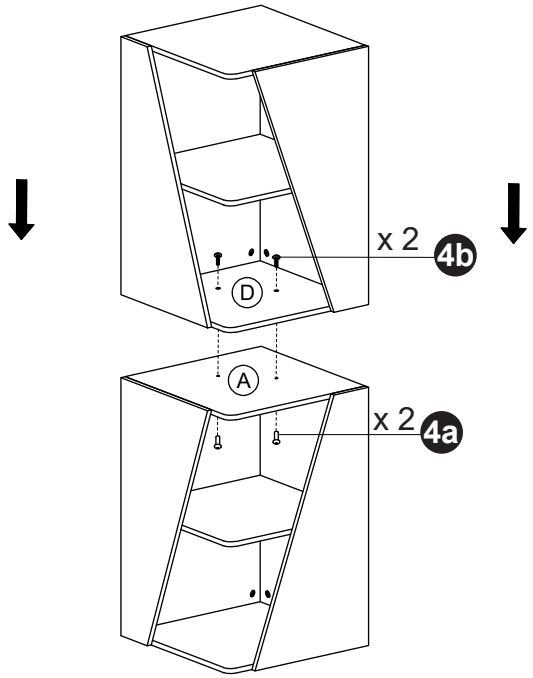


**11**

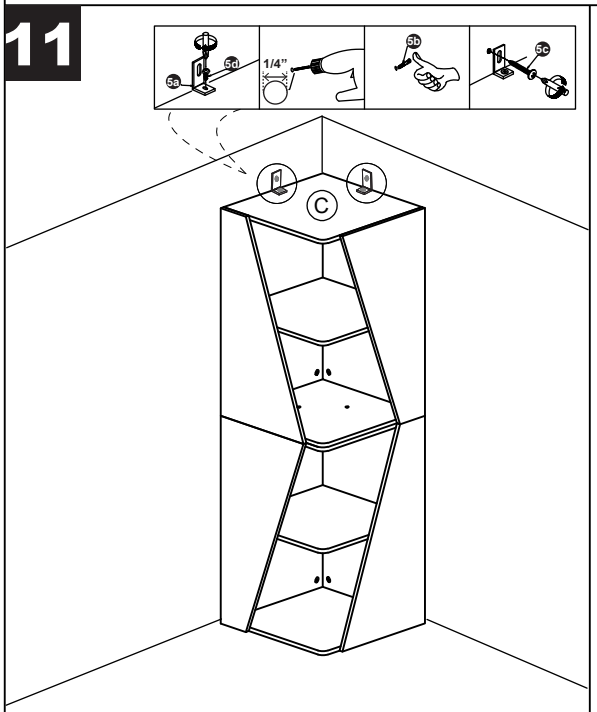


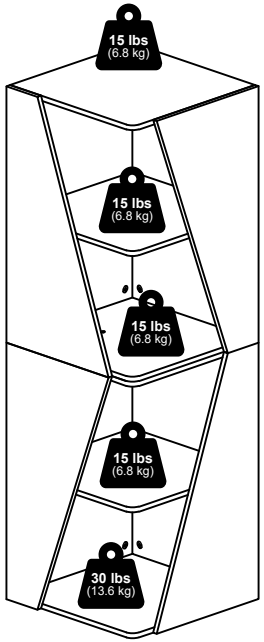










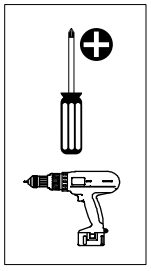

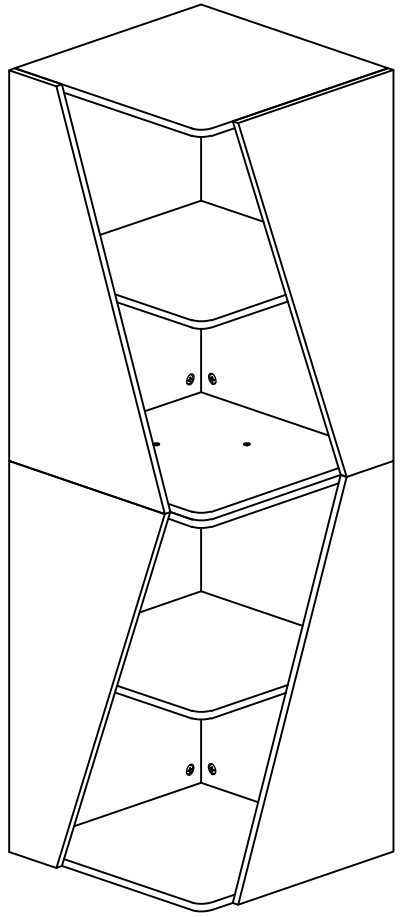

**MODEL: 25166**



2516620250808

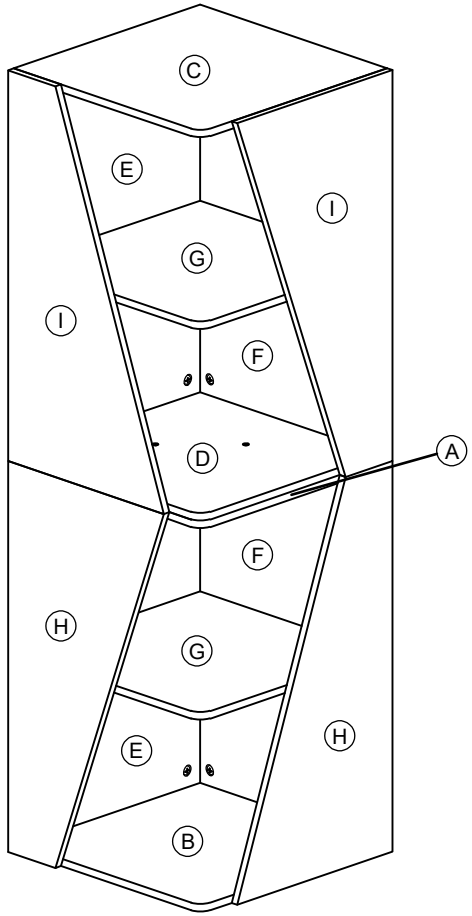


| | | | |
|---|---|---|---|
| **1** x 32<br>M8 x 24mm | **2** x 32<br>15mm | **3** x 8<br>M4 x 32mm | **4** x 2<br>4a<br>4b |
| **5** x 2<br>5a 16 x 28mm<br>5b 1/1/4”<br>5c #8 x 1”<br>5d M4 x 11mm | | | |



## 8

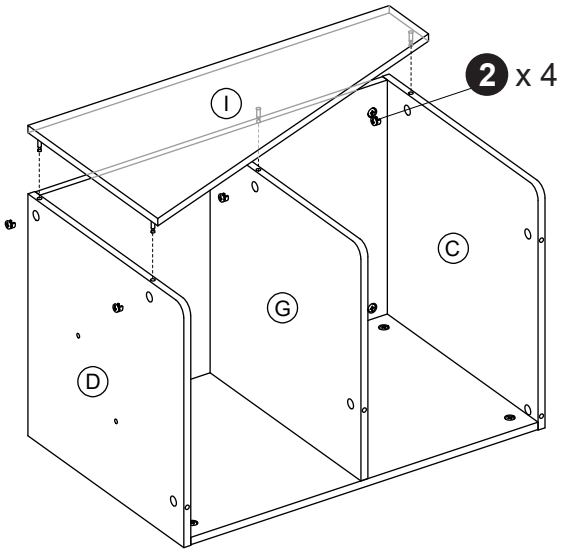


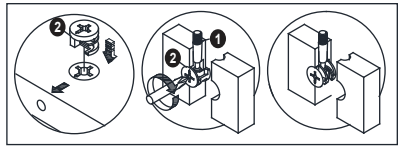

## 9

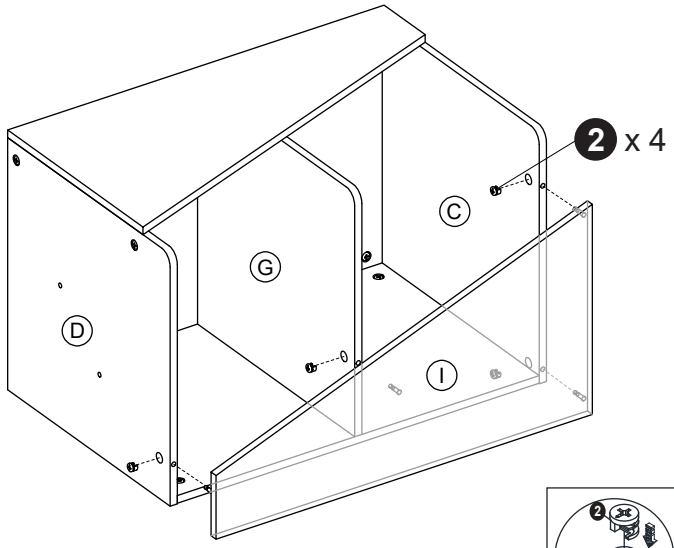


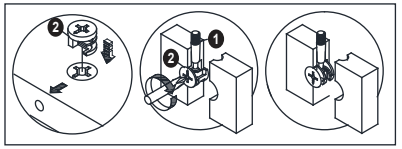

## 6

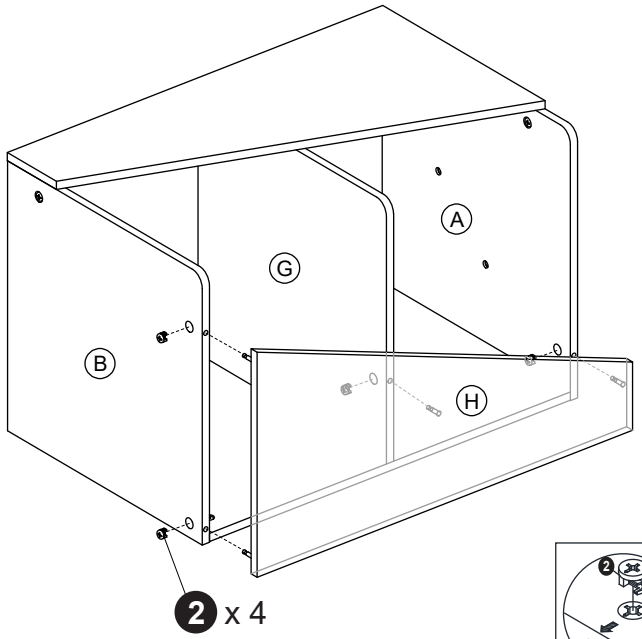


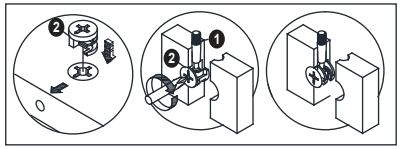

## 7

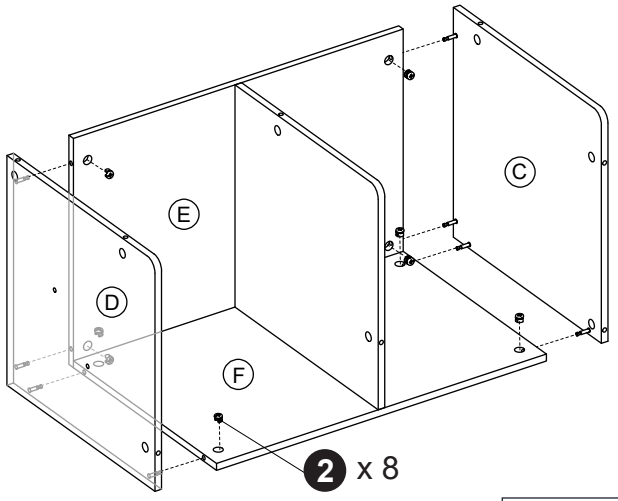


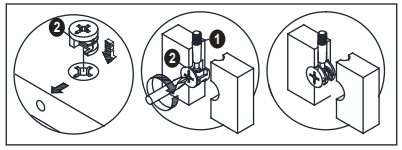



## 1

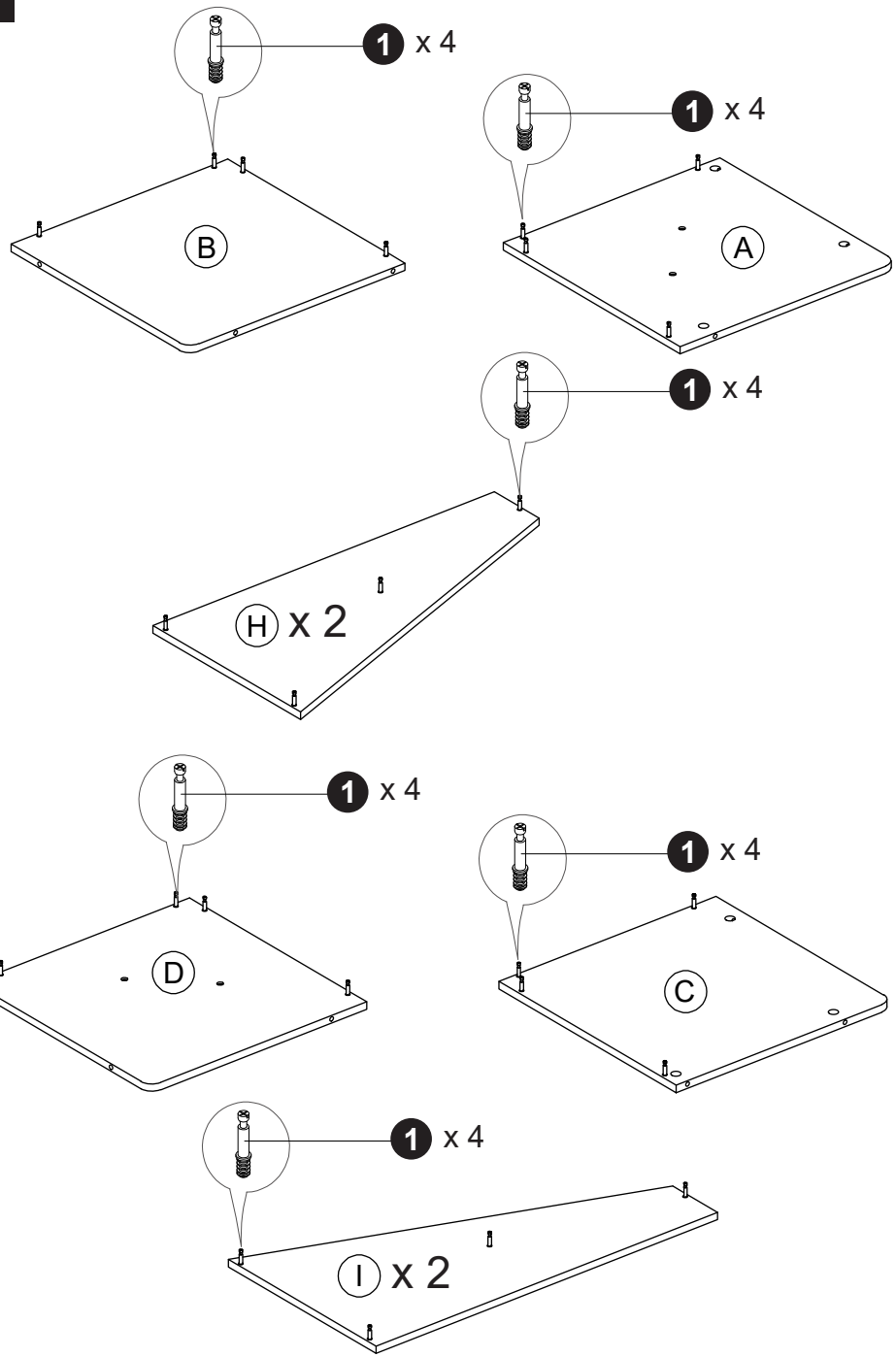

## 2

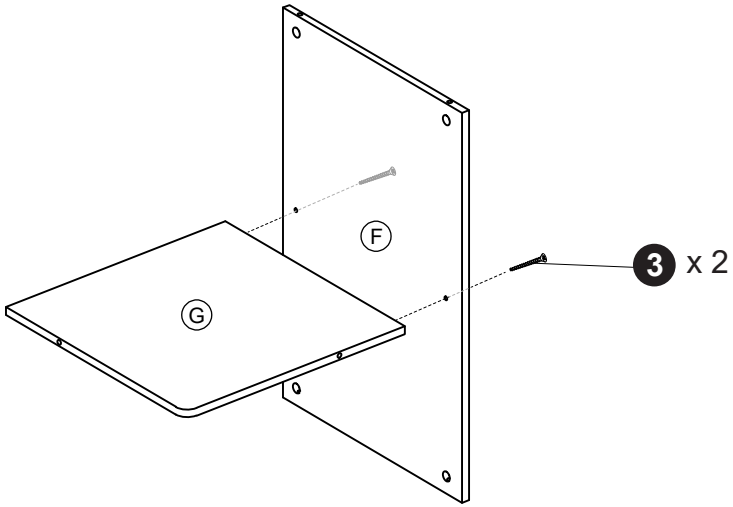


x 2

## 3

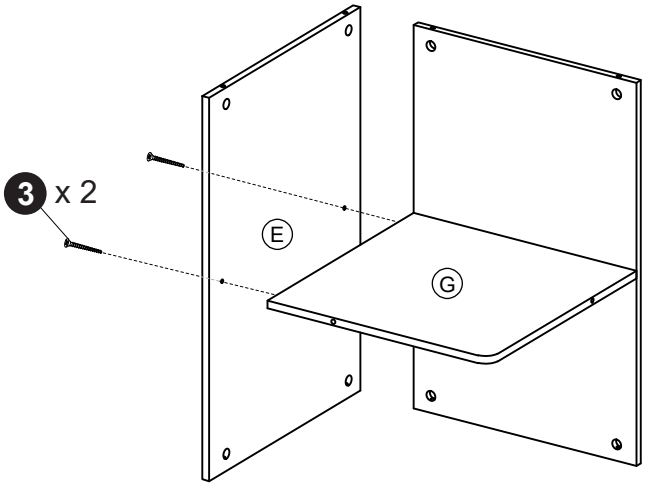


x 2



## 4

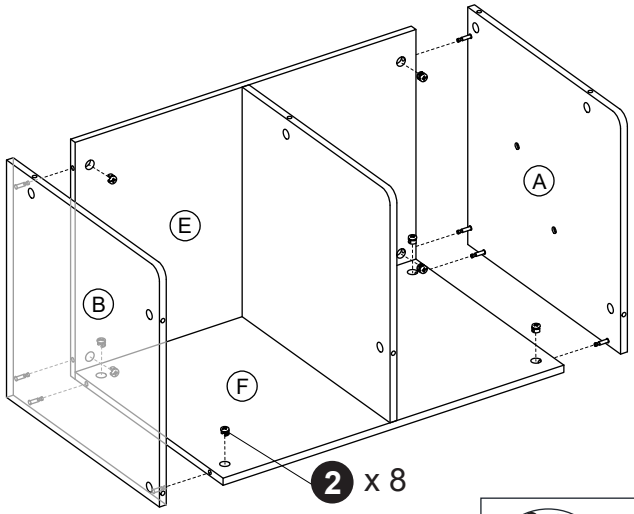


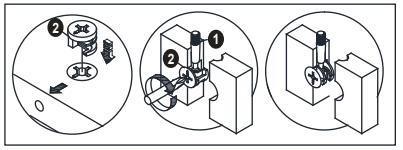

## 5

