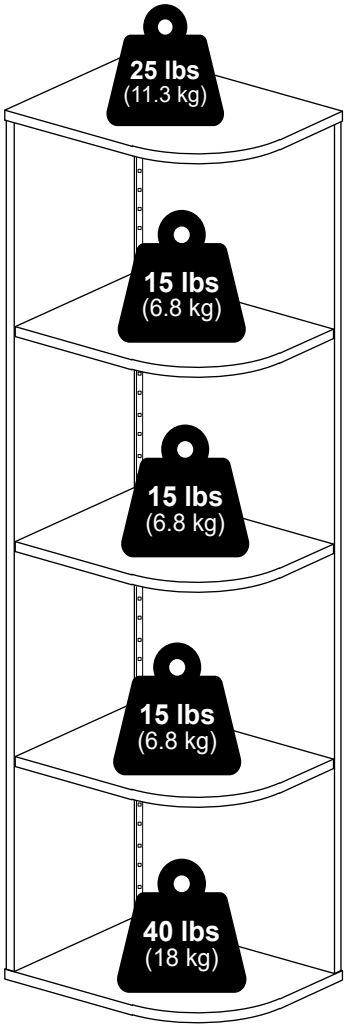










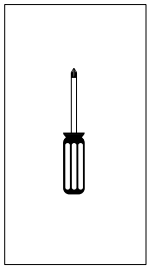

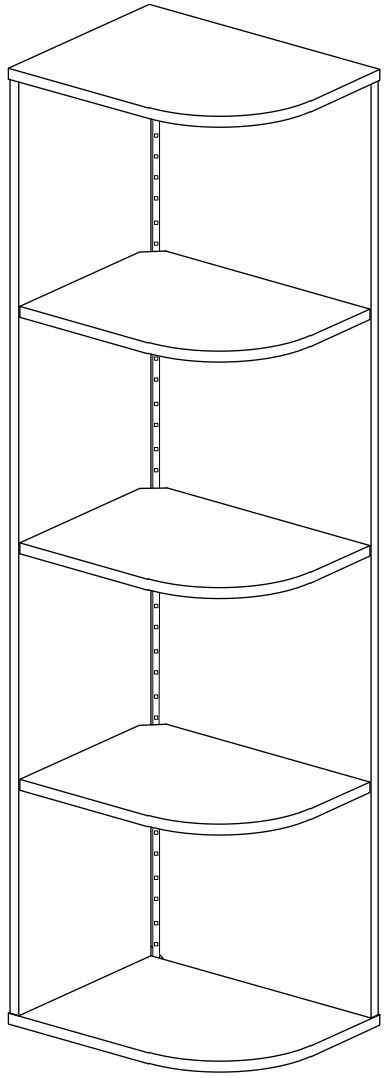

**MODEL: 25580**



2558020251216

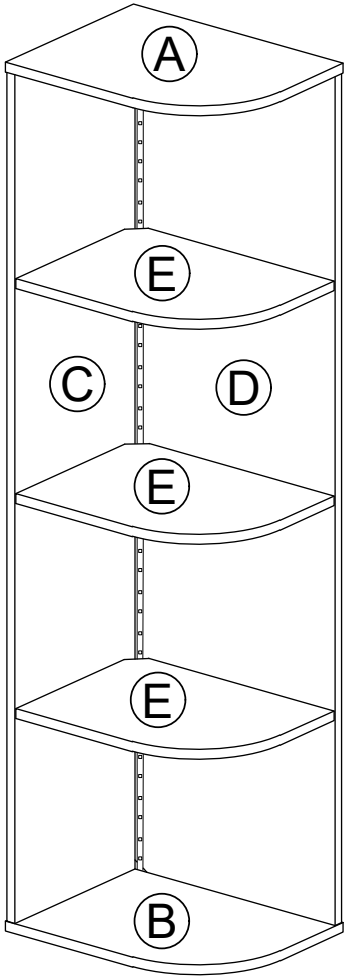


**1** x 8

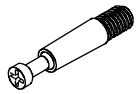

**2** x 8



**3** x 15



M5 x 40mm

**4** x 1

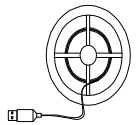

**5** x 2

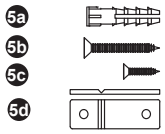


4 x 32mm
3.5 x 10mm



## 6

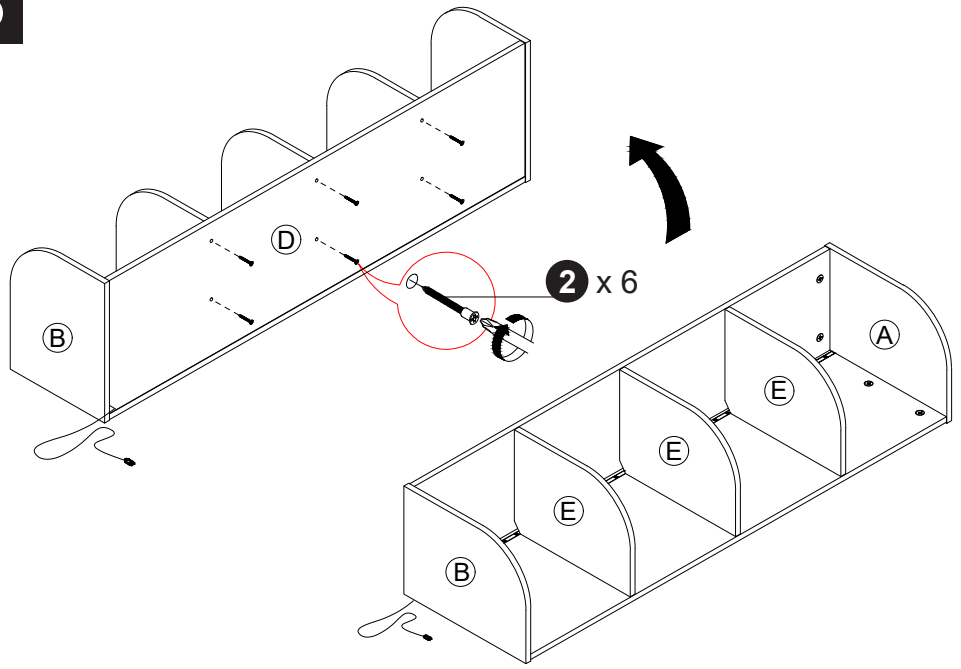


## 7

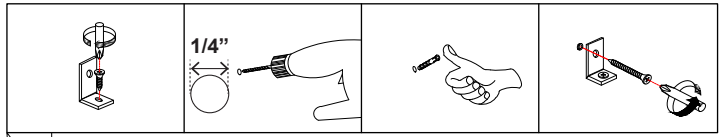


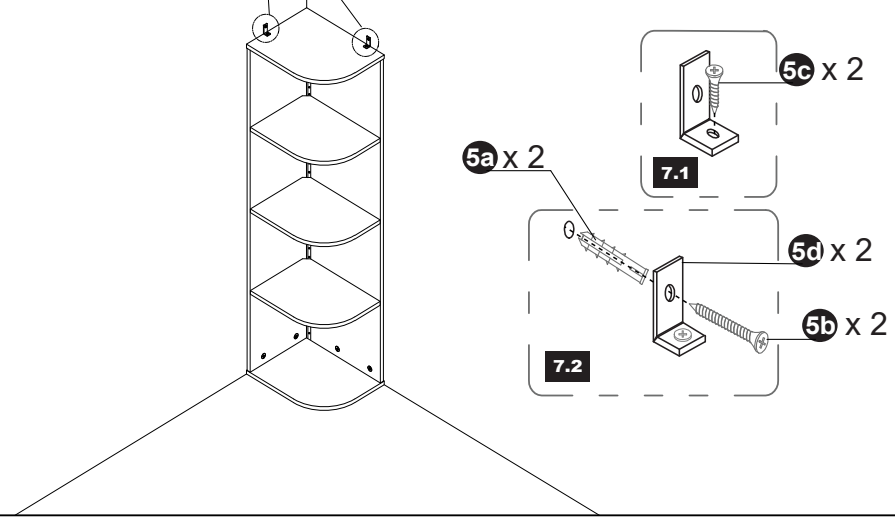

# 5

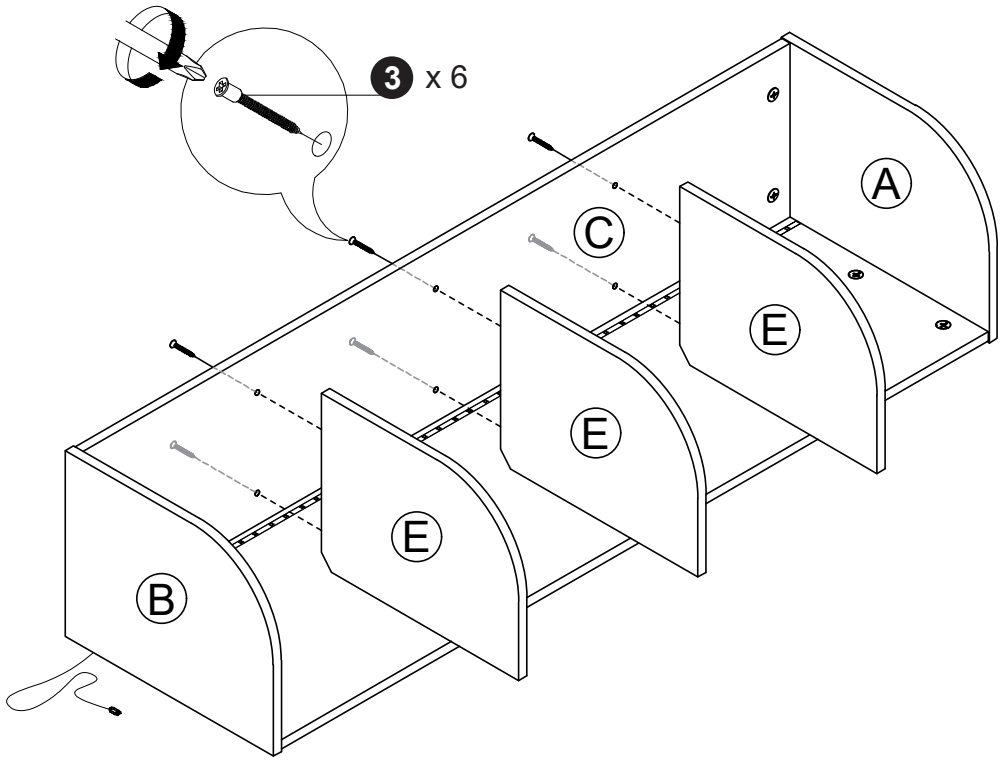




# 1

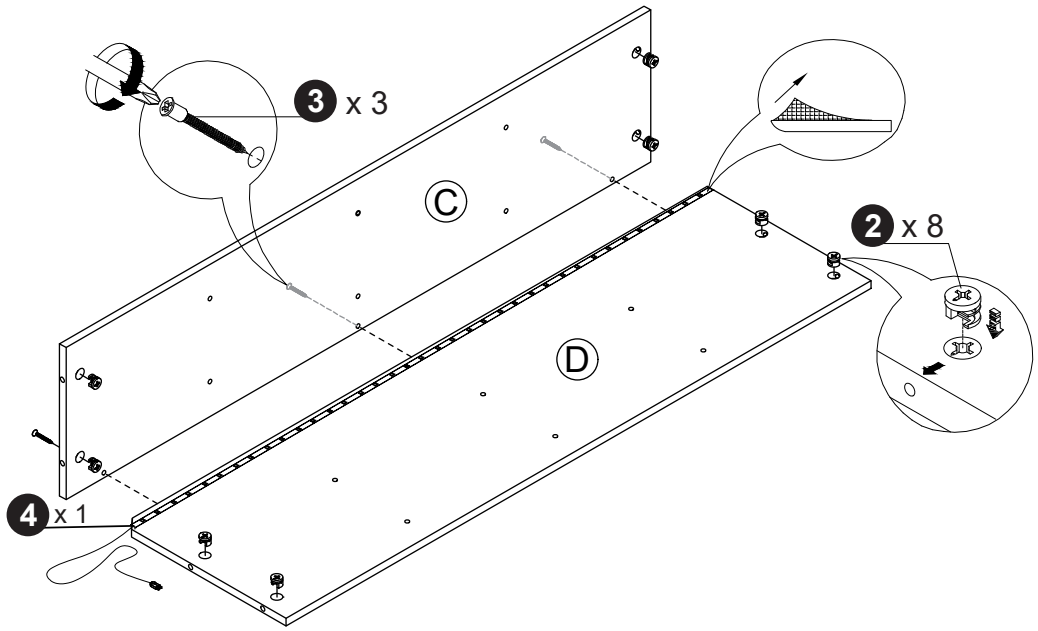


# 2

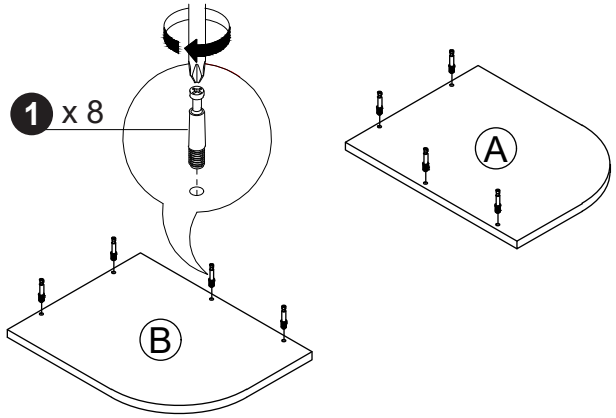

## 3

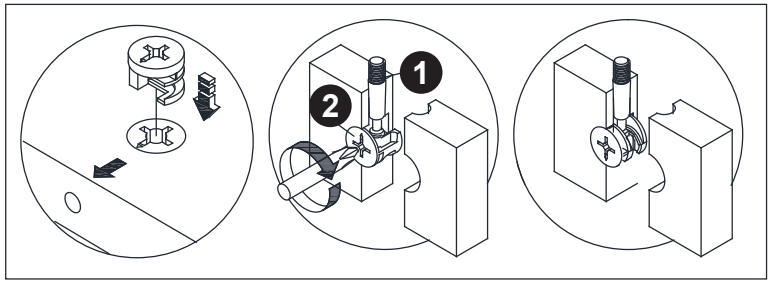


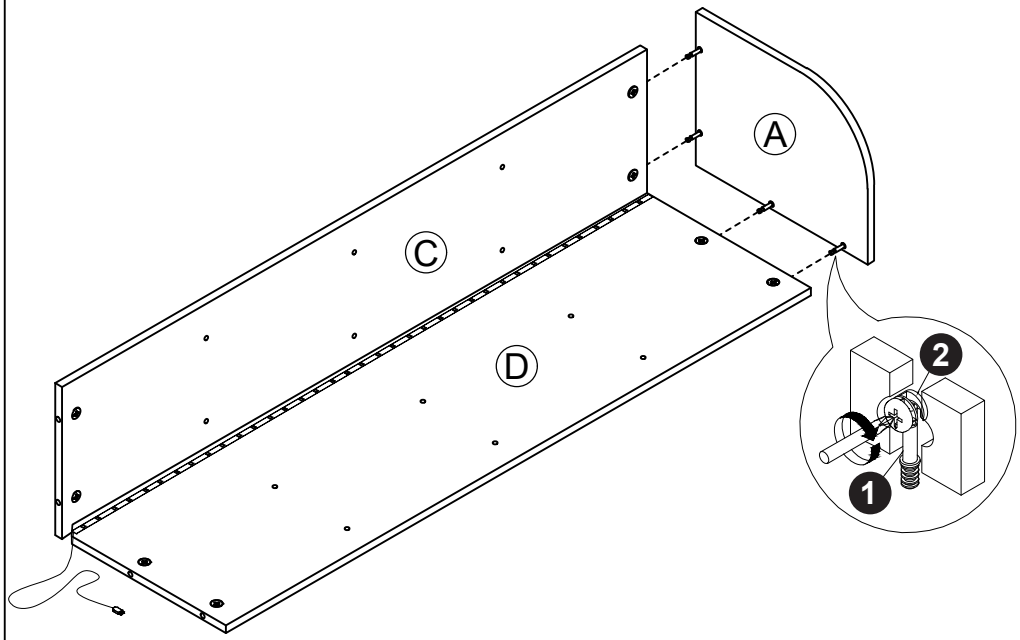




## 4

