5



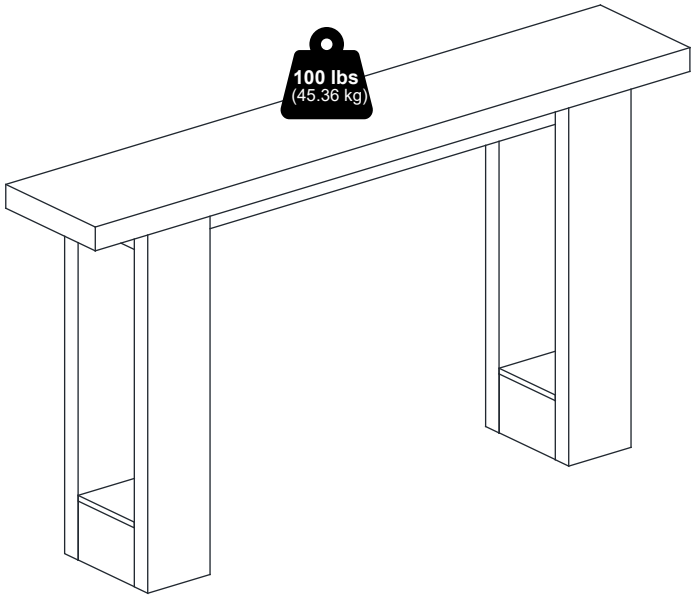



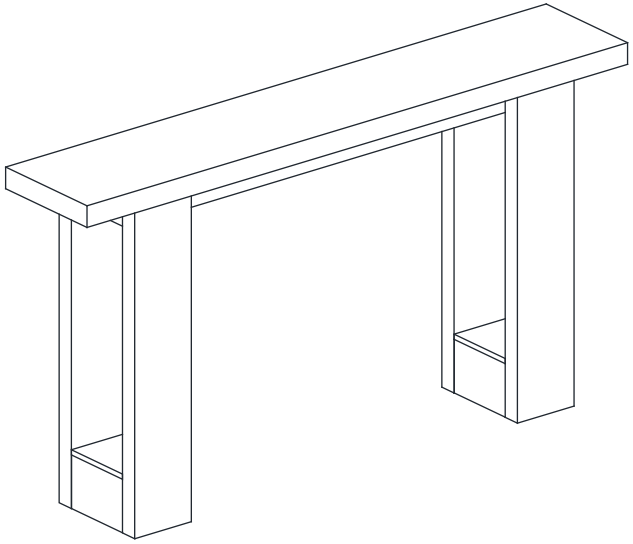

MODEL: 25640

2564020260313

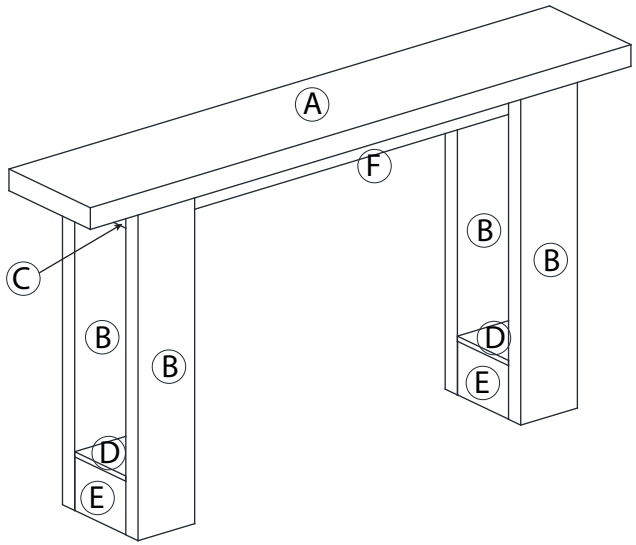

1 x 30 	2 x 30 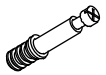	3 x 14 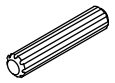 M5 x 30mm
4 x 4  M4 x 38mm	5 x 1  M4	

5

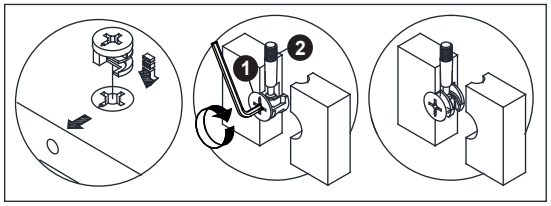

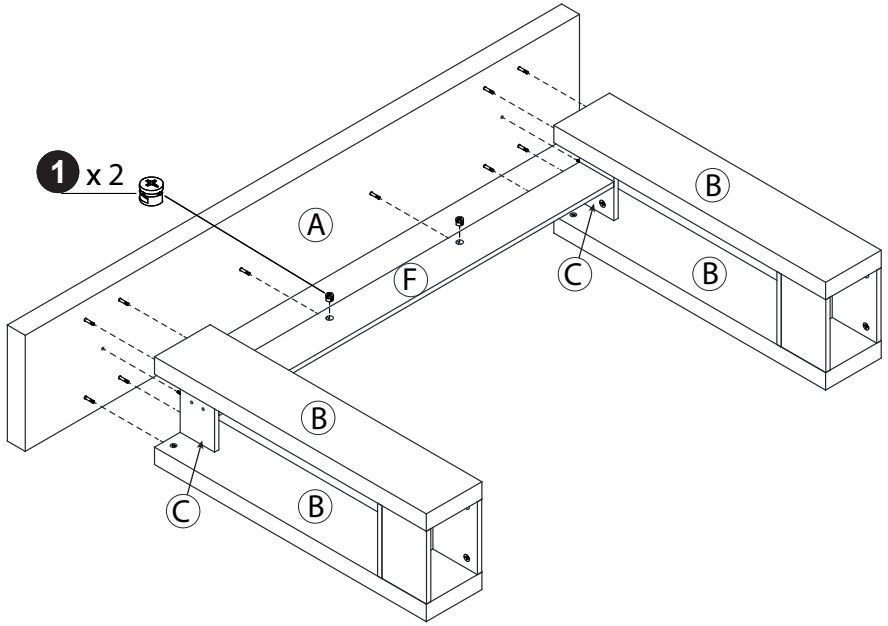

4

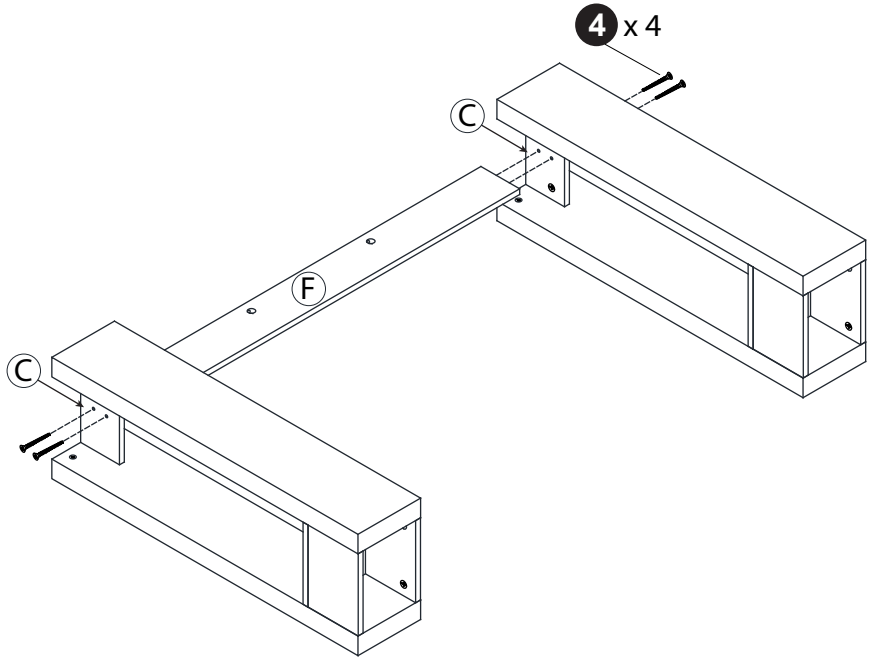

1

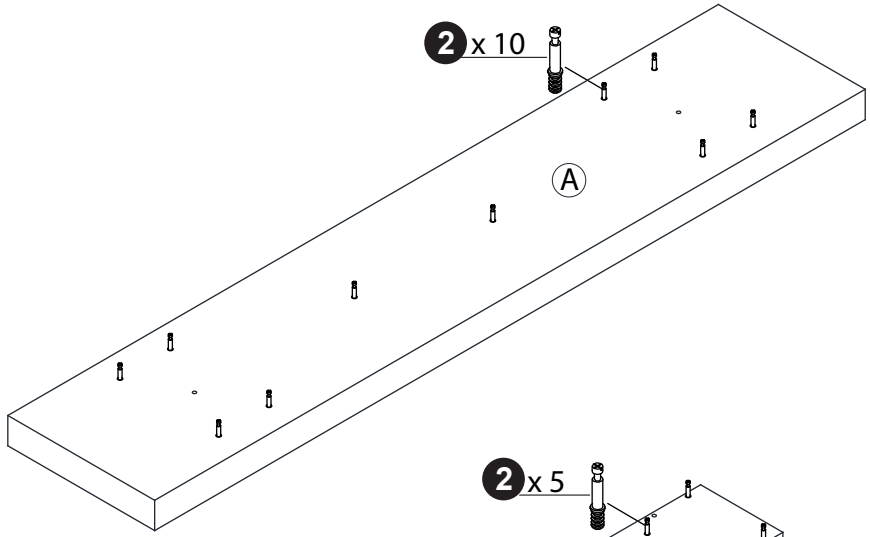

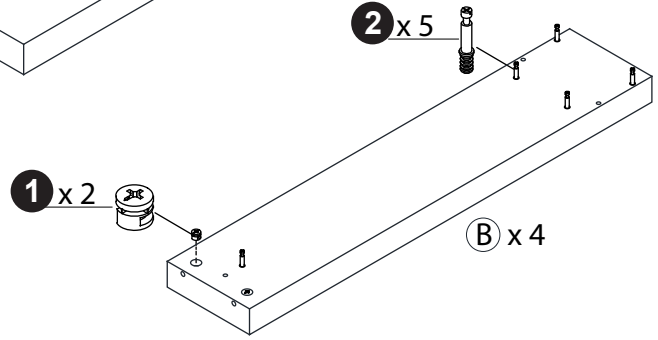

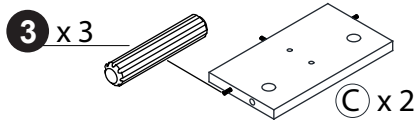

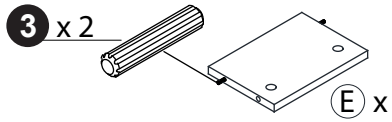

2

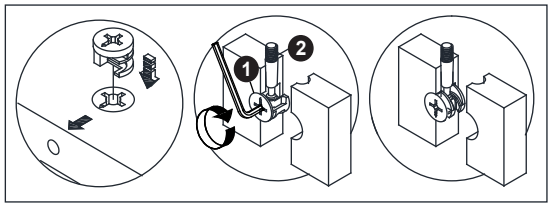

x 2

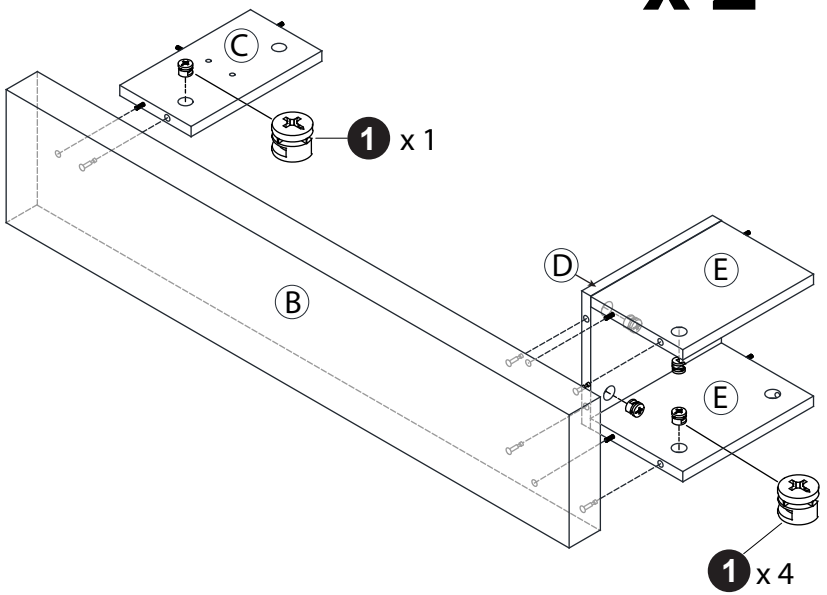

3

