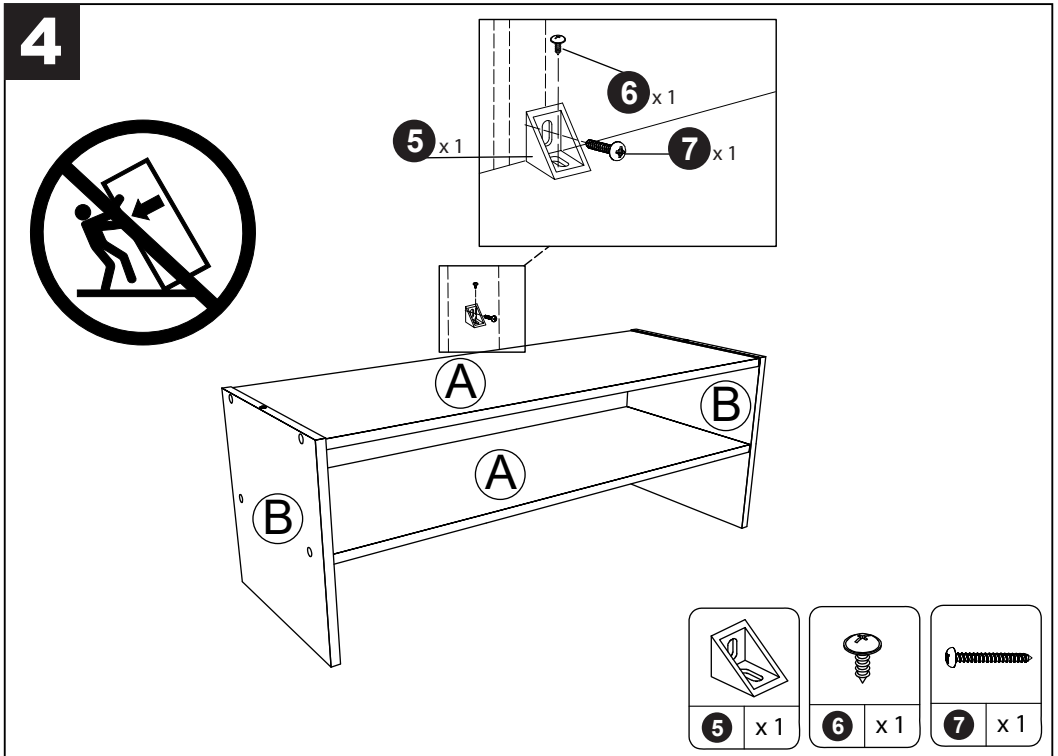

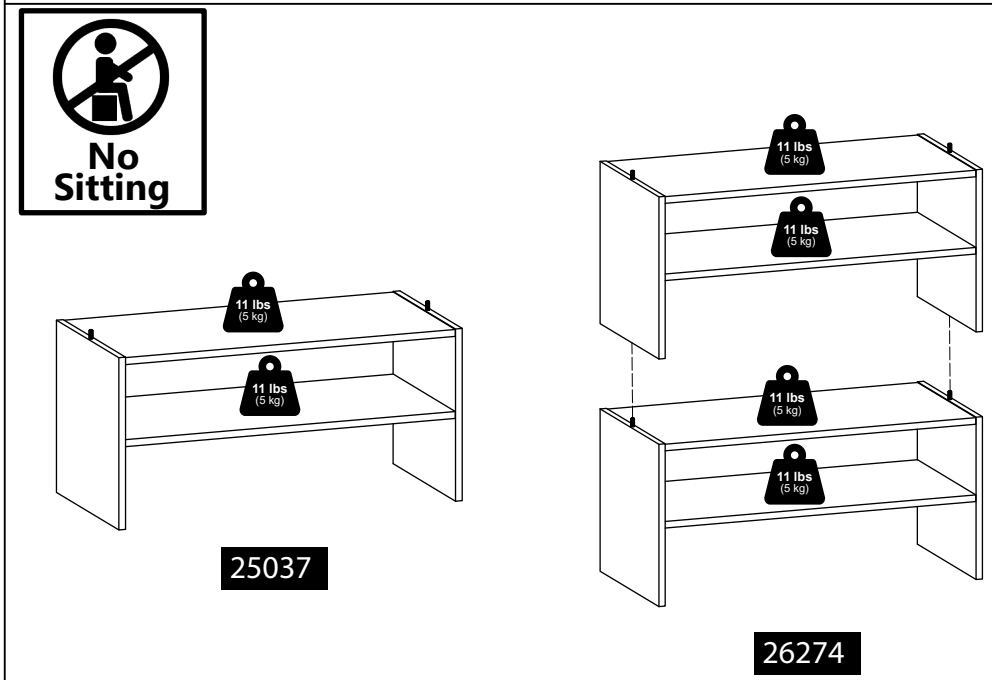

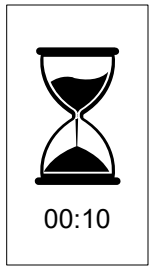



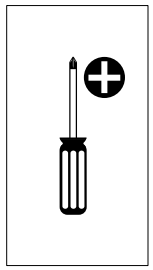

25037

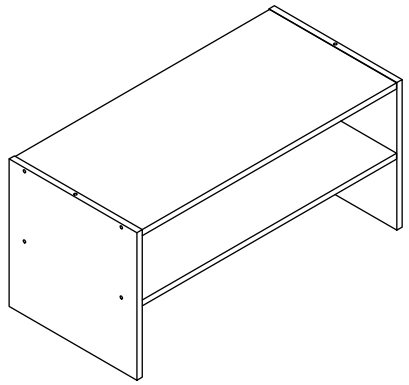

26274

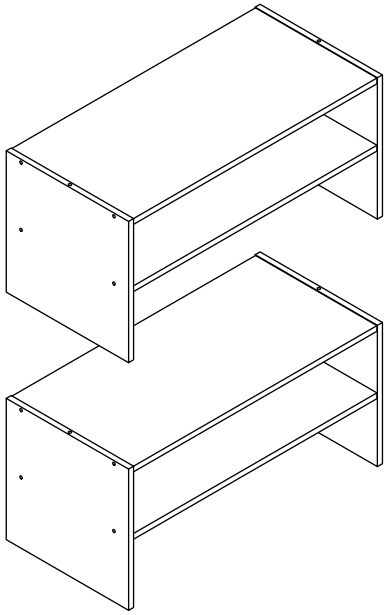

MODEL: 25037 / 26274

25037/2627420260903

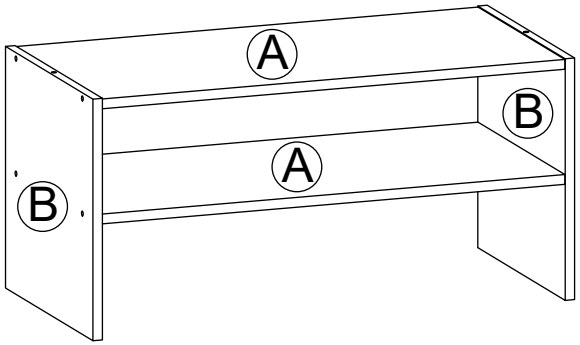

25037

1 x 8 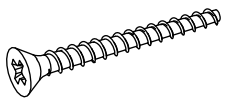 M4 x 38mm	2 x 8 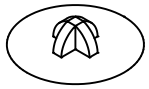	3 x 2 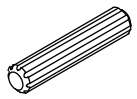 M6 x 30mm	4 x 2 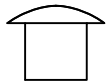
5 x 1 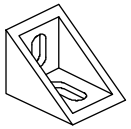	6 x 1  M4 x 11mm	7 x 1  #8 x 1 1/2”mm	

26274

1 x 16 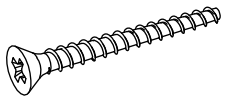 M4 x 38mm	2 x 16 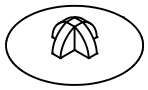	3 x 4 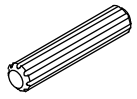 M6 x 30mm	4 x 4 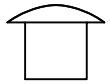
5 x 1 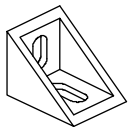	6 x 1  M4 x 11mm	7 x 1  #8 x 1 1/2”mm	

