4



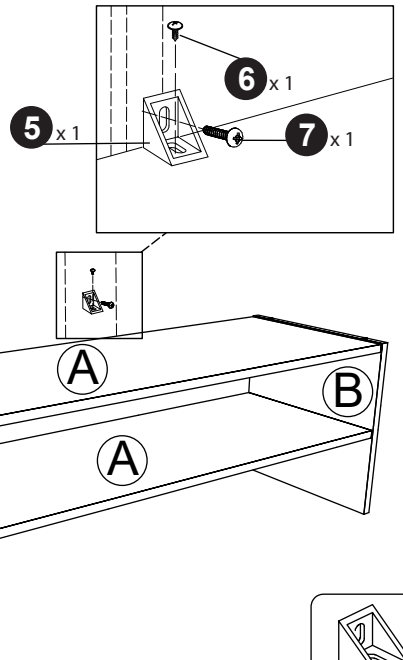

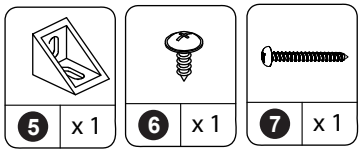



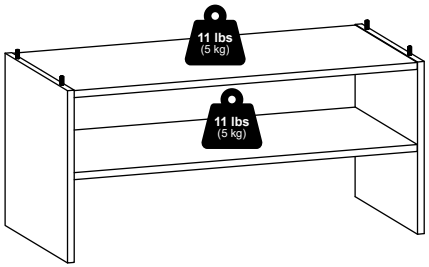

26275

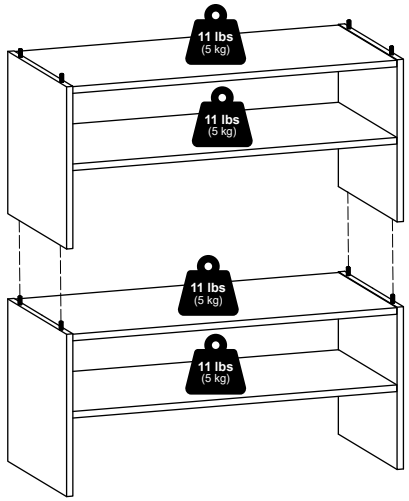

26276





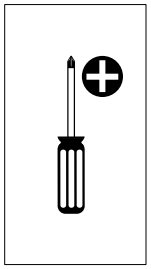

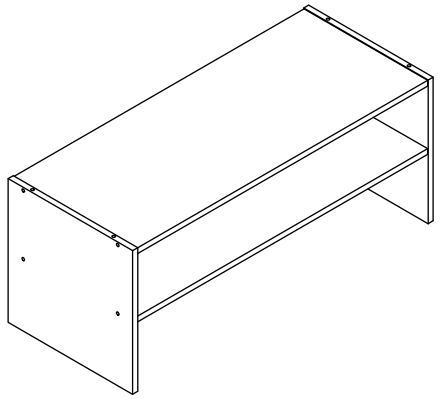

26275

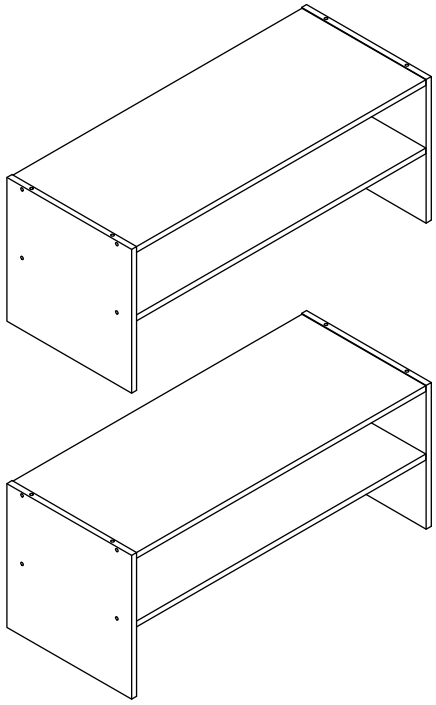

26276

MODEL: 26275 / 26276

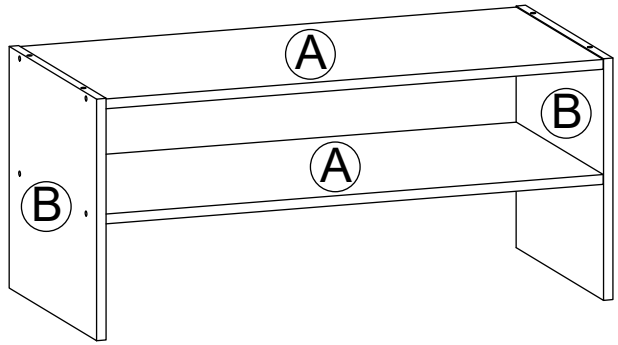

26275

1 x 8 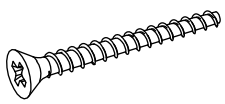 M4 x 38mm	2 x 8 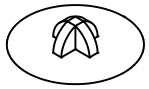	3 x 4 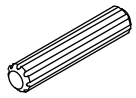 M6 x 30mm	4 x 4 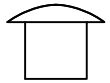
5 x 1 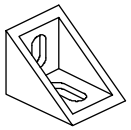	6 x 1  M4 x 11mm	7 x 1  #8 x 1 1/2”mm	

26276

1 x 16 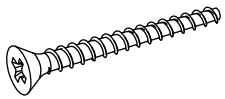 M4 x 38mm	2 x 16 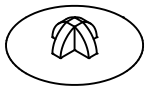	3 x 8 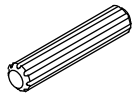 M6 x 30mm	4 x 8 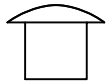
5 x 1 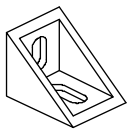	6 x 1  M4 x 11mm	7 x 1  #8 x 1 1/2”mm	

