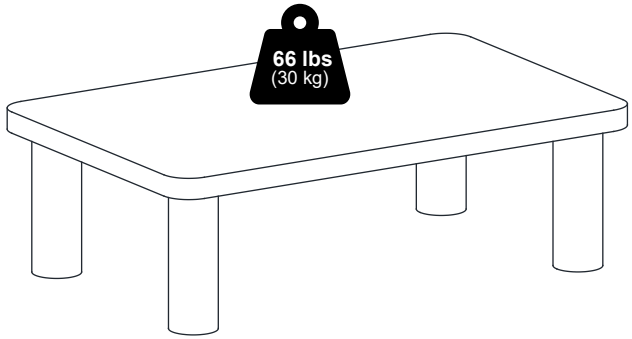





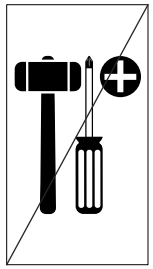

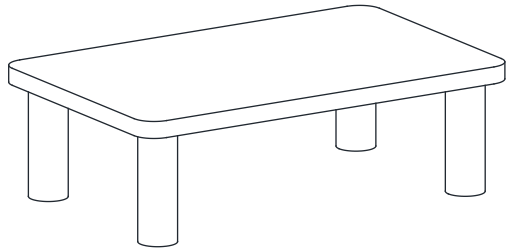

26282

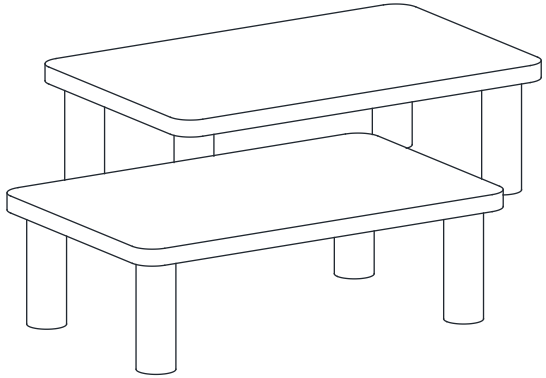

26283

MODEL: 26282 / 26283

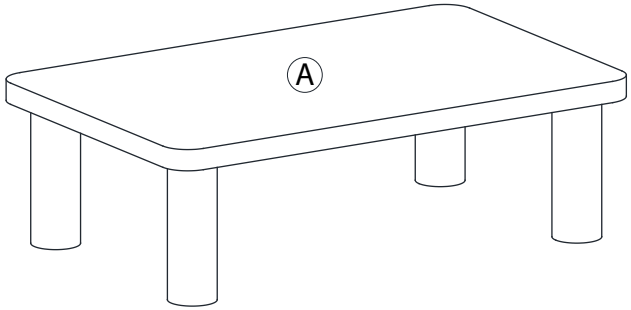

26282	26283
1 x 4 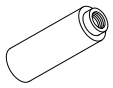 M34 x 100mm	1 x 8 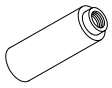 M34 x 100mm

1

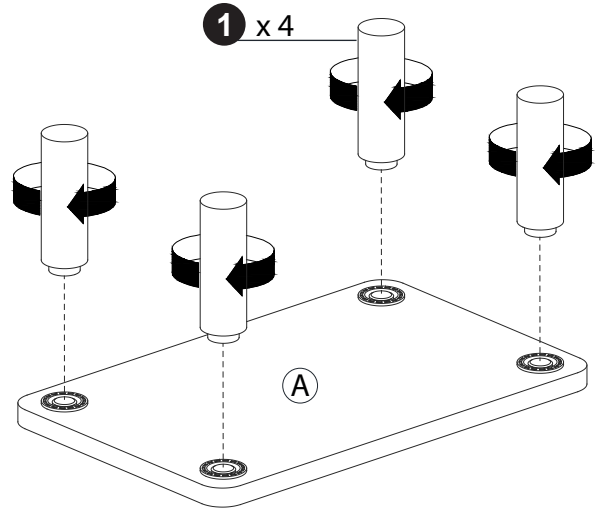

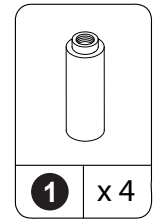

2

