Furinno®
Fits Space, Fits Budget

www.furinno.com

support@furinno.com

MODEL: FG24429

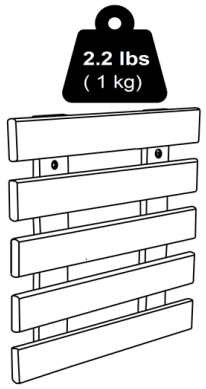

00:15

x 1

⚠ Do not fully tighten screws until completely assembled.

ES: No apriete completamente los tornillos hasta que esté completamente ensamblado.
DE: Ziehen Sie die Schrauben nicht vollständig fest, bis alles komplett montiert ist.
FR: Ne serrez pas complètement les vis avant d'avoir terminé l'assemblage complet.
IT: Non serrare completamente le viti fino a quando non è completamente assemblato.
JP: 完全に組み立てるまでネジを完全に締め付けないでください。

A

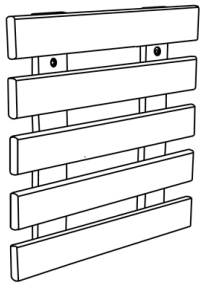

x 1

1

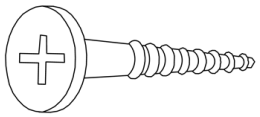

x 2

2



x 2

1

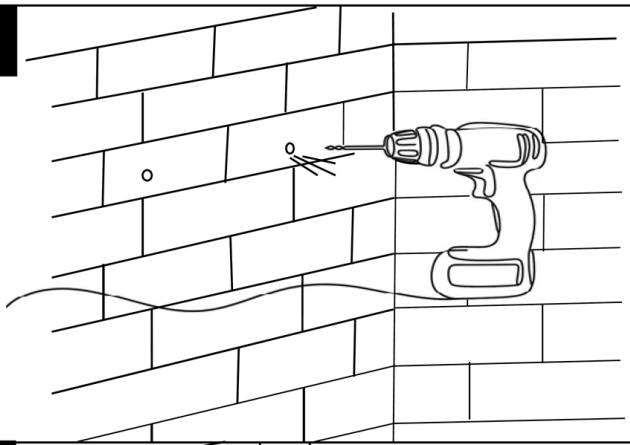

2

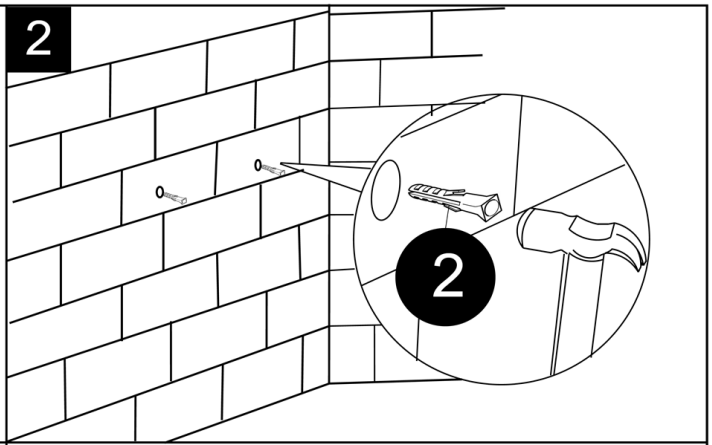

3

